PLATFORMA ELEKTRYCZNA Z PRZELOTEM Q=400 KG - DRZWI WYCHYLNE WERSJA LEWA

WYMIARY UŻYTKOWE KABINY 1140 x 1460 x 2000 mm (szer. x gł.x wys.)

SZYB ZABUDOWANY PLATFORMĄ Z WYKOŃCZENIAMI BUDOWLANYMI

Nr fabryczny:	Założenia: Dyrektywa 2006/42/CE	Typ: Platforma elektryczna dla osób niepełnosprawnych
Adres instalacji:	Opracował: Oskar Stasiak	Model: WIPRO P10P
Inwestor:	Zatwierdził: Krzysztof Kasperowski	Udźwig: 400 kg
Kontakt tel./ E-mail:	Data opracowania: 20.03.2023	Prędkość <= 0,15 m/s

WIPRO® POLSKI PRODUCENT WIND

tel. +48 791 880 202

e-mail: biuro@windywipro.pl

www.windywipro.pl

A - A

SKALA 1:25

PRZEKRÓJ PIONOWY SZYBU

WENTYLACJĘ SZYBU PROJEKTUJE ARCHITEKT Z UWZGLĘDNIENIEM EMISJI CIEPŁA W SZYBIE WYMAGANEJ TEMPERATURY OD 5+40°C WARUNKÓW OBIEKTU M.IN. NASŁONECZNIENIA, WILGOTNOŚCI

DOTYCHCZASOWE WYMÓG MIN. 1% POWIERZCHNI PRZEKROJU POPRZECZNEGO SZYBU - OBOWIĄZYWAŁ DO DNIA 01.09.2017

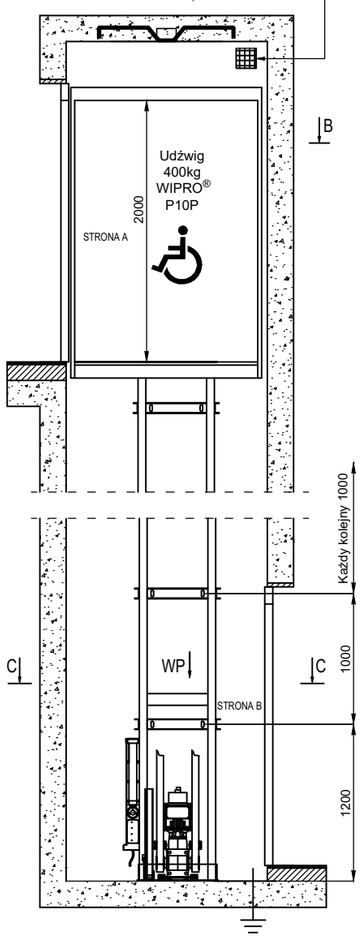

B - B

SKALA 1:25

PRZEKRÓJ POZIOMY NADSZYBIA - USYTUOWANIE PODZESPOŁÓW

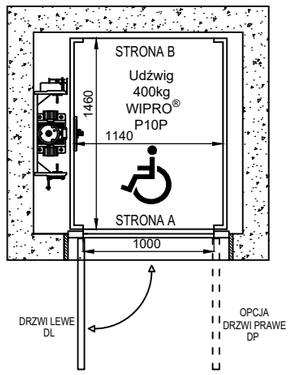

WIDOK F

SKALA 1:25

DRZWI PRZYSTANKOWE Z DUŻYM ŚWIETLIKIEM

WIDOK Z ZEWNĄTRZ SZYBU

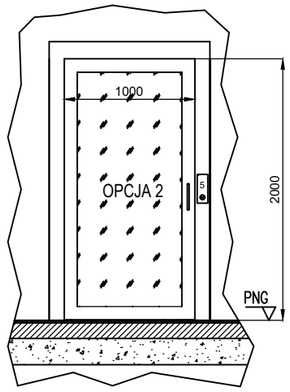

C - C

SKALA 1:25

PRZEKRÓJ POZIOMY SZYBU - OTWORY DRZWIOWE

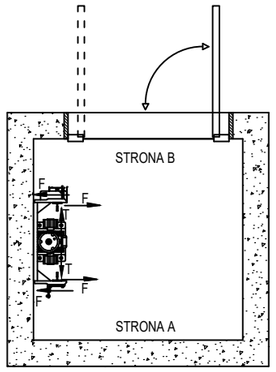

WIDOK E

SKALA 1:25

STANDARD DRZWI PRZYSTANKOWE Z MAŁYM ŚWIETLIKIEM

WIDOK Z ZEWNĄTRZ SZYBU

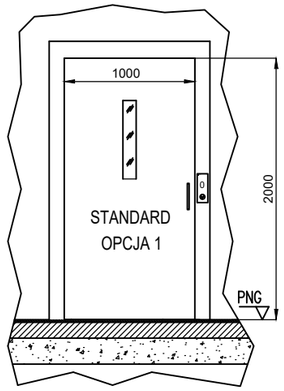

INNE STANDARDOWE WYMIARY PODESTU KABINY:

Wymiary kabiny	Wysokość drzwi	Szerokość drzwi
1140mm x 1430mm	2000mm	1000mm
1070mm x 1340mm	2000mm	950mm
970mm x 1220mm	2000mm	860mm
870mm x 870mm	2000mm	730mm

UWAGA! WYMIARY SZYBU ULEGAJĄ ZMIANIE PROPORCJONALNIE DO WYMIARU KABINY

Szczegół WP

WIDOK PODSZYBIA - OBCIĄŻENIA

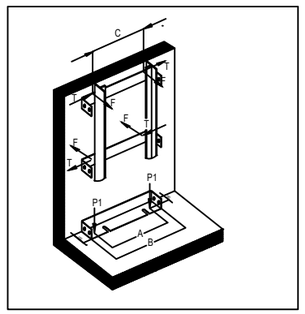

A - A

SKALA 1:25

PRZEKRÓJ PIONOWY SZYBU

PRZYKŁADOWA LOKALIZACJA WENTYLACJI - min. 1% przekroju szybu

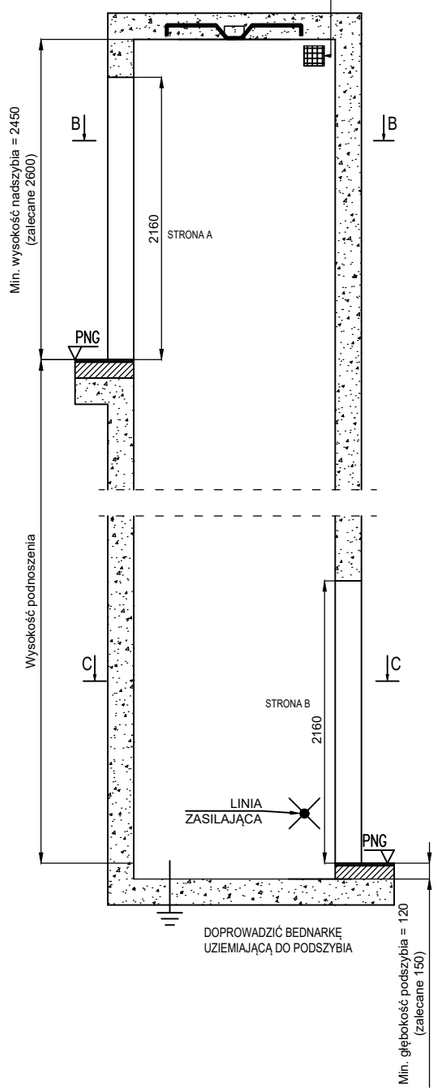

B - B

SKALA 1:25

PRZEKRÓJ POZIOMY NADSZYBIA - OTWÓR DRZWIOWY

USYTUOWANIE 3 HAKÓW MONTAŻOWYCH

SUGEROWANA STREFA NA WENTYLACJĘ W GÓRNEJ CZĘŚCI SZYBU

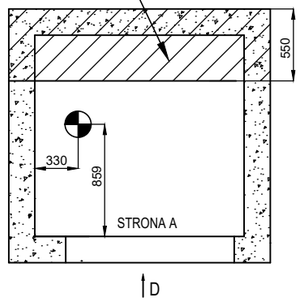

C - C

SKALA 1:25

PRZEKRÓJ POZIOMY SZYBU - OTWORY DRZWIOWE

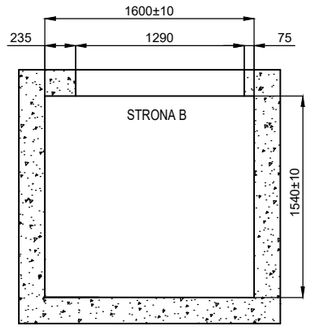

WIDOK D

SKALA 1:25

OTWÓR DRZWIOWY NA PRZYSTANKACH

WIDOK Z ZEWNĄTRZ SZYBU

ZAMONTOWAĆ OTWIERANE BARIERKI - PO STRONIE BUDOWY

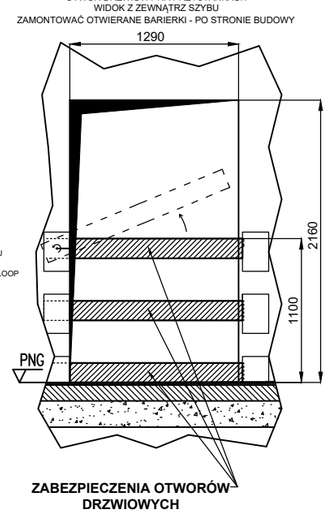

PRZYKŁADOWE WYKONANIE HAKA MONTAŻOWEGO W NADSZYBIU NOŚNOŚĆ **MIN. 10 kN**
ZA DOBÓR I KONSTUKCJĘ ODPOWIADA: ARCHITEKT/KONSTUKTOR,
ZA PRAWIDŁOWY MONTAŻ/WYKONANIE ODPOWIADA: BUDOWA
PONIŻSZY RYSUNEK MA CHARAKTER POGLĄDOWY

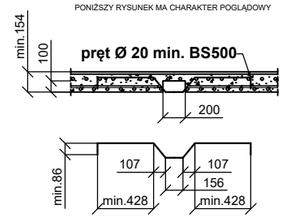

DOPUSZCZA SIĘ INNE WYKONANIE HAKA POD WARUNKIEM
UMOŻLIWIENIA JEGO DEMONTAŻU PO WYKONANIU MONTAŻU DŹWIGU
- HAK NIE POWINIEN WYSTAWAĆ PONIŻEJ POWIERZCHNI STROPU
PRZYKŁADOWE ROZWIĄZANIA SYSTEMOWE: HALFEN HLX LIFT-BOX 2000 LOOP
WWW.HALFEN.COM

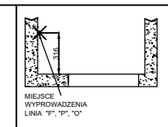

UWAGA:
POZOSTAWIĆ ODCZEP KABLA O DŁUGOŚCI:
- 3m ZASILANIE
- 3m SYGNAŁ Z CENTRALI P.POŻ. -OPCJA

TS1 - TABLICA STEROWA W SZYBIE PLATFORMY
NA NAJNIŻSZYM PRZYSTANKU (DOSTARCZA WIPRO)

SCHEMAT LINII ZASILAJĄCEJ PLATFORMĘ

Parametr	Kod DP	przekrój linii miedziane	jednostka	wartość	częstotliwość
Wyłącznik nsz. prądowy linia F	3	2,5 mm	mA	25A/30mA	50Hz
Wyłącznik nadprądowy linii F	-	2,5 mm	A	B16	50Hz
Wyłącznik nsz. prądowy linia O	3	1,5 mm	mA	25A/30mA	50Hz
Wyłącznik nadprądowy lini O	-	1,5 mm	A	B10	50Hz
Przekrój linii z centrali pożł. (zjazd poż.)	2	0,75	mm²	-	-

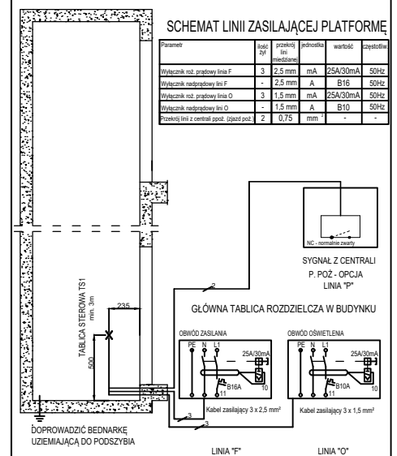

DANE TECHNICZNE PLATFORMY

Przeznaczenie	Platforma przeznaczona do przewozu osób niepełnosprawnych		
Model	P10 Q=400kg		
Typ platformy	Elektryczna bez maszynowni		
Układ olinowania			1:1
Prędkość	v	m/s	0,15
Moc zespołu napędowego	P	kW	1,5
Emisja ciepła w szybie*		kW	0,6**
Udźwig nominalny	Q	kg	400
Wysokość podnoszenia	Hp	m	max. 14,6
Liczba przystanków	t	-	max. 6
Liczba dojść	i	-	max. 12
Parametry kabiny			
Szerokość	Sk	mm	1140
Głębokość	Gk	mm	1460
Wysokość	Hk	mm	2000
Drzwi przystankowe			
Typ drzwi	półautomatyczne wychylne ręczne		
Szerokość otwarcia	Sd	mm	1000
Wysokość otwarcia	Hd	mm	2000
Parametry szybu			
Min. szerokość szybu	Ss	mm	1600
Min. głębokość szybu	Gs	mm	1540
Min. wysokość nadszybia	hn	mm	2450
Min. głębokość podszybia	hp	mm	120

ODPORNOŚĆ OGNIOWA DRZWI
warunki określa strażak/spec ds. p.poż

Strona A				Strona B			
ozn.	poz.	EI60 / EI120	DL / DP	ozn.	poz.	EI60 / EI120	DL / DP
0	0,00	-		0	0,00	-	
1	0,00	-		1	0,00	-	
2	0,00	-		2	0,00	-	
3	0,00	-		3	0,00	-	
4	0,00	-		4	0,00	-	
5	0,00	-		5	0,00	-	

OBCIĄŻENIA PROWADNIC / ŚCIAN SZYBU			
F	3,95	kN	siła przenoszona przez wspornik na ścianę szybu
T	0,85	kN	siła przenoszona przez wspornik na ścianę szybu
OBCIĄŻENIA DNA SZYBU			
P1	18,0	kN	siła pod prowadnicą przenoszona na dno szybu

UWAGA !!! RYSUNKI SĄ WŁASNOŚCIĄ WIPRO I SĄ CHRONIONE PRAWAMI AUTORSKIMI
WSZYSTKIE ZMIANY NALEŻY KONSULTOWAĆ Z WIPRO

PLATFORMA ELEKTRYCZNA Z PRZELOTEM Q=400 KG - DRZWI WYCHYLNE WERSJA PRAWA

WYMIARY UŻYTKOWE KABINY 1140 x 1460 x 2000 mm (szer. x gł.x wys.)

SZYB ZABUDOWANY PLATFORMĄ Z WYKOŃCZENIAMI BUDOWLANYMI

Nr fabryczny:
Adres instalacji:
Inwestor:
Kontakt tel./ E-mail:

Założenia: Dyrektywa 2006/42/CE
Opracował: Oskar Stasiak
Zatwierdził: Krzysztof Kasperowski
Data opracowania: 20.03.2023

Typ: Platforma elektryczna dla osób niepełnosprawnych
Model: WIPRO P10P
Udźwig: 400 kg
Prędkość <= 0,15 m/s

WIPRO®
POLSKI PRODUCENT WIND
tel. +48 791 880 202
e-mail: biuro@windywipro.pl
www.windywipro.pl

90° A - A
SKALA 1:25

PRZEKRÓJ PIONOWY SZYBU

WENTYLACJĘ SZYBU PROJEKTUJE ARCHITEKT Z UWZGLĘDNIENIEM EMISJI CIEPŁA W SZYBIE WYMAGANEJ TEMPERATURY OD 5÷40°C WARUNKÓW OBIEKTU M.IN. NASŁONECZNIENIA, WILGOTNOŚCI

DOTYCHCZASOWE WYMÓG MIN. 1% POWIERZCHNI PRZEKROJU POPRZECZNEGO SZYBU - OBOWIĄZYWAŁ DO DNIA 01.09.2017

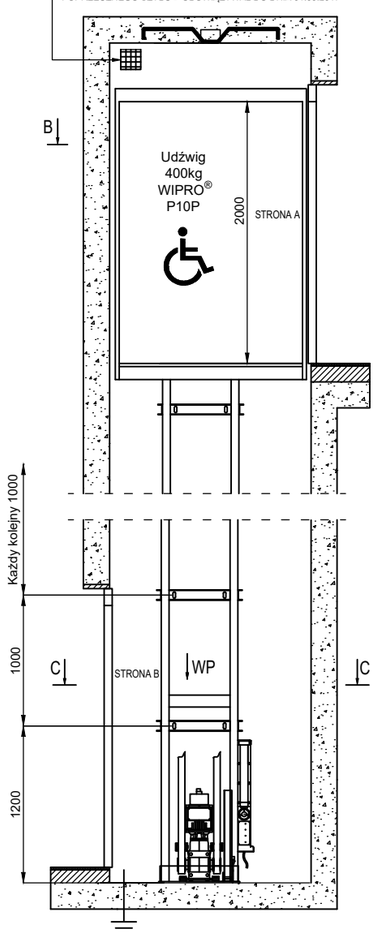

90° B - B
SKALA 1:25

PRZEKRÓJ POZIOMY NADSZYBIA - USYTUOWANIE PODZESPOŁÓW

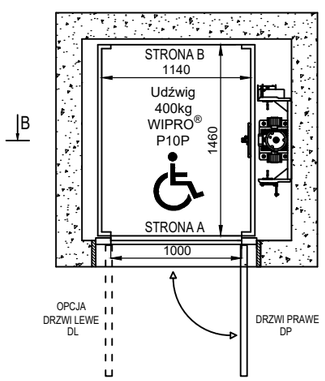

WIDOK F
SKALA 1:25

DRZWI PRZYSTANKOWE Z DUŻYM ŚWIETLIKIEM
WIDOK Z ZEWNĄTRZ SZYBU

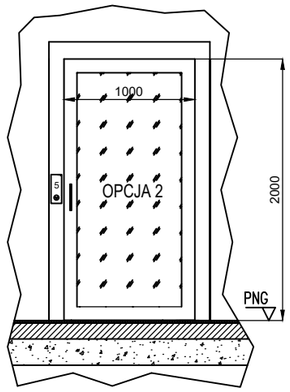

90° C - C
SKALA 1:25

PRZEKRÓJ POZIOMY SZYBU - OTWORY DRZWIOWE

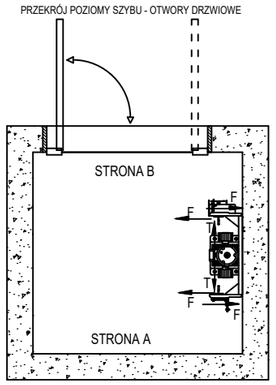

WIDOK E
SKALA 1:25

STANDARD DRZWI PRZYSTANKOWE Z MAŁYM ŚWIETLIKIEM
WIDOK Z ZEWNĄTRZ SZYBU

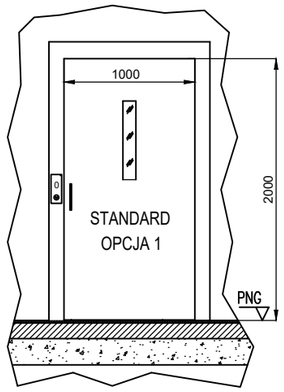

INNE STANDARDOWE WYMIARY PODESTU KABINY:

Wymiary kabiny	Wysokość drzwi	Szerokość drzwi
1140mm x 1430mm	2000mm	1000mm
1070mm x 1340mm	2000mm	950mm
970mm x 1220mm	2000mm	860mm
870mm x 870mm	2000mm	730mm

UWAGA! WYMIARY SZYBU ULEGAJĄ ZMIANIE PROPORCJONALNIE DO WYMIARU KABINY

Szczegół WP

WIDOK PODSZYBIA - OBCIĄŻENIA

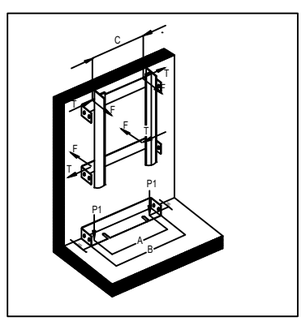

90° A - A
SKALA 1:25

PRZEKRÓJ PIONOWY SZYBU

PRZYKŁADOWA LOKALIZACJA WENTYLACJI - min. 1% przekroju szybu

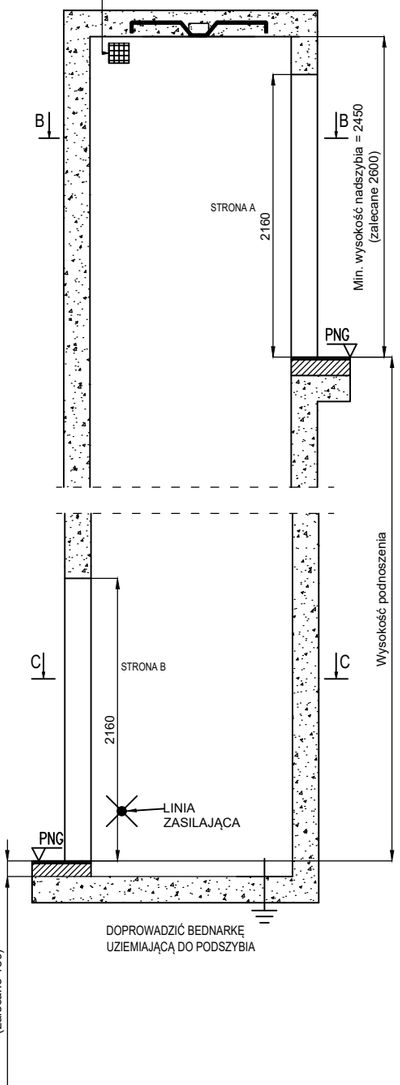

DOPROWADZIĆ BEDNARKĘ UZIEMIAJĄCĄ DO PODSZYBIA

90° B - B
SKALA 1:25

PRZEKRÓJ POZIOMY NADSZYBIA - OTWÓR DRZWIOWY
USYTUOWANIE HAKA MONTAŻOWEGO

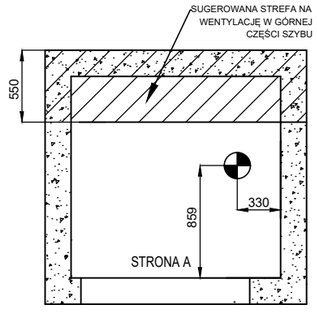

90° C - C
SKALA 1:25

PRZEKRÓJ POZIOMY SZYBU - OTWORY DRZWIOWE

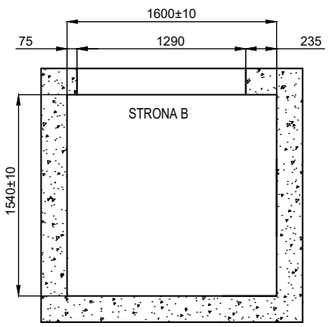

WIDOK D
SKALA 1:25

OTWÓR DRZWIOWY NA PRZYSTANKACH
WIDOK Z ZEWNĄTRZ SZYBU
ZAMONTOWAĆ OTWIERANE BARIERKI - PO STRONIE BUDOWY

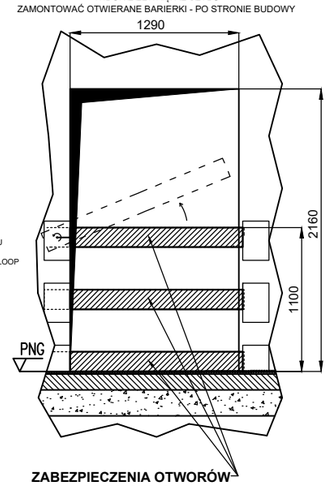

ZABEZPIECZENIA OTWORÓW DRZWIOWYCH

PRZYKŁADOWE WYKONANIE HAKA MONTAŻOWEGO W NADSZYBIU NOŚNOŚĆ **MIN. 10 kN**
ZA DOBÓR I KONSTUKCJĘ ODPOWIADA: ARCHITEKT/KONSTUKTOR.
ZA PRAWIDŁOWY MONTAŻ/WYKONANIE ODPOWIADA: BUDOWA
PONIŻSZY RYSUNEK MA CHARAKTER POGLĄDOWY

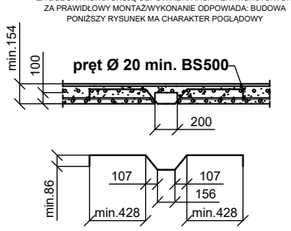

DOPUSZCZA SIĘ INNE WYKONANIE HAKA POD WARUNKIEM
UMOŻLIWIENIA JEGO DEMONTAŻU PO WYKONANIU MONTAŻU DŹWIGU
- HAK NIE POWINIEN WYSTAWAĆ PONIŻEJ POWIERZCHNI STROPU
PRZYKŁADOWE ROZWIĄZANIA SYSTEMOWE: HALFEN HLX LIFT-BOX 2000 LOOP
WWW.HALFEN.COM

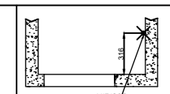

UWAGA:
POZOSTAWIĆ ODCZEP KABLA O DŁUGOŚCI:
- 3m ZASILANIE
- 3m SYGNAŁ Z CENTRALI P.POŻ. -OPCJA

TS1 - TABLICA STEROWA W SZYBIE PLATFORMY
NA NAJNIŻSZYM PRZYSTANKU (DOSTARCZA WIPRO)

SCHEMAT LINII ZASILAJĄCEJ PLATFORMĘ

Parametr	Rezerwa	przekrój linii miedziana	jednostka	wartość	częstotliwość
Wyłącznik nsz. prądowy linia F	3	2,5 mm	mA	25A/30mA	50Hz
Wyłącznik nadprądowy lini F	-	2,5 mm	A	B16	50Hz
Wyłącznik nsz. prądowy linia O	3	1,5 mm	mA	25A/30mA	50Hz
Wyłącznik nadprądowy lini O	-	1,5 mm	A	B10	50Hz
Przekrój linii z centrali ppoż. (zjazd poż.	2	0,75	mm	-	-

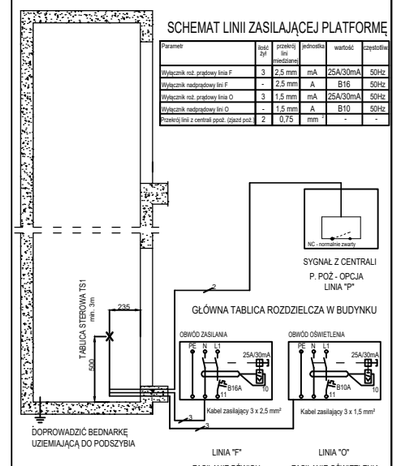

DANE TECHNICZNE PLATFORMY

Przeznaczenie	Platforma przeznaczona do przewozu osób niepełnosprawnych		
Model	P10 Q=400kg		
Typ platformy	Elektryczna bez maszynowni		
Układ olinowania			1:1
Prędkość	v	m/s	0,15
Moc zespołu napędowego	P	kW	1,5
Emisja ciepła w szybie*		kW	0,6**
Udźwig nominalny	Q	kg	400
Wysokość podnoszenia	Hp	m	max. 14,6
Liczba przystanków	t	-	max. 6
Liczba dojść	i	-	max. 12
Parametry kabiny			
Szerokość	Sk	mm	1140
Głębokość	Gk	mm	1460
Wysokość	Hk	mm	2000
Drzwi przystankowe			
Typ drzwi	półautomatyczne wychylne ręczne		
Szerokość otwarcia	Sd	mm	1000
Wysokość otwarcia	Hd	mm	2000
Parametry szybu			
Min. szerokość szybu	Ss	mm	1600
Min. głębokość szybu	Gs	mm	1540
Min. wysokość nadszybia	hn	mm	2450
Min. głębokość podszybia	hp	mm	120

ODPORNOŚĆ OGNIOWA DRZWI
warunki określa strażak/spec ds. p.poż

Strona A				Strona B			
ozn.	poz.	EI60 / EI120	DL / DP	ozn.	poz.	EI60 / EI120	DL / DP
0	0,00	-		0	0,00	-	
1	0,00	-		1	0,00	-	
2	0,00	-		2	0,00	-	
3	0,00	-		3	0,00	-	
4	0,00	-		4	0,00	-	
5	0,00	-		5	0,00	-	

OBCIĄŻENIA PROWADNIC / ŚCIAN SZYBU			
F	3,95	kN	siła przenoszona przez wspornik na ścianę szybu
T	0,85	kN	siła przenoszona przez wspornik na ścianę szybu
OBCIĄŻENIA DNA SZYBU			
P1	18,0	kN	siła pod prowadnicą przenoszona na dno szybu

UWAGA !!! RYSUNKI SĄ WŁASNOŚCIA WIPRO I SĄ CHRONIONE PRAWAMI AUTORSKIMI
WSZYSTKIE ZMIANY NALEŻY KONSULTOWAĆ Z WIPRO

PLATFORMA ELEKTRYCZNA Z PRZELOTEM Q=400 KG - DRZWI WYCHYLNE WERSJA LEWA

WYMIARY UŻYTKOWE KABINY 1070 x 1370 x 2000 mm (szer. x gł.x wys.)

SZYB ZABUDOWANY PLATFORMĄ Z WYKOŃCZENIAMI BUDOWLANYMI

Nr fabryczny:	Założenia: Dyrektywa 2006/42/CE	Typ: Platforma elektryczna
Adres instalacji:	Opracował: Oskar Stasiak	Model: WIPRO P10P
Inwestor:	Zatwierdził: Krzysztof Kasperowski	Udźwig: 400 kg
Kontakt tel./ E-mail:	Data opracowania: 20.03.2023	Prędkość <= 0,15 m/s

WIPRO® POLSKI PRODUCENT WIND

tel. +48 791 880 202

e-mail: biuro@windywipro.pl

www.windywipro.pl

A - A

SKALA 1:25

PRZEKRÓJ PIONOWY SZYBU

WENTYLACJĘ SZYBU PROJEKTUJE ARCHITEKT Z UWZGLĘDNIENIEM EMISJI CIEPŁA W SZYBIE WYMAGANEJ TEMPERATURY OD 5-40°C WARUNKÓW OBIEKTU M.IN. NASŁONECZNIENIA, WILGOTNOŚCI

DOTYCHCZASOWE WYMÓG MIN. 1% POWIERZCHNI PRZEKROJU POPRZECZNEGO SZYBU - OBOWIĄZYWAŁ DO DNIA 01.09.2017

WENTYLACJA POWINNA BYĆ WPROWADZONA NA ZEWNĄTRZ SZYBU

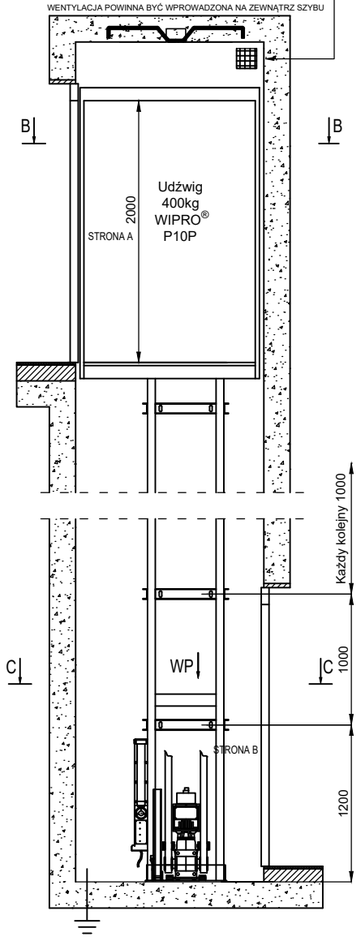

B - B

SKALA 1:25

PRZEKRÓJ POZIOMY NADSZYBIA - USYTUOWANIE PODZESPOŁÓW

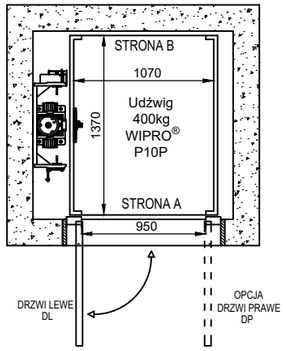

C - C

SKALA 1:25

PRZEKRÓJ POZIOMY SZYBU - OTWORY DRZWIOWE

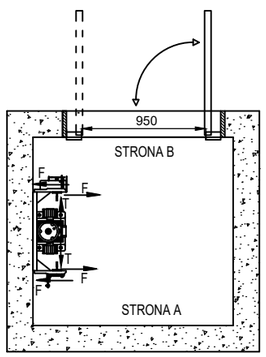

WIDOK F

SKALA 1:25

DRZWI PRZYSTANKOWE Z DUŻYM ŚWIETLIKIEM

WIDOK Z ZEWNĄTRZ SZYBU

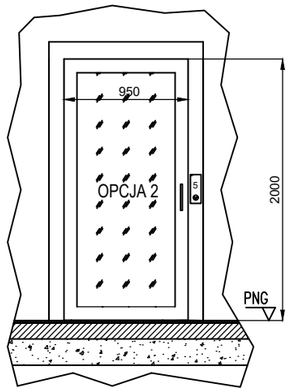

WIDOK E

SKALA 1:25

STANDARD DRZWI PRZYSTANKOWE Z MAŁYM ŚWIETLIKIEM

WIDOK Z ZEWNĄTRZ SZYBU

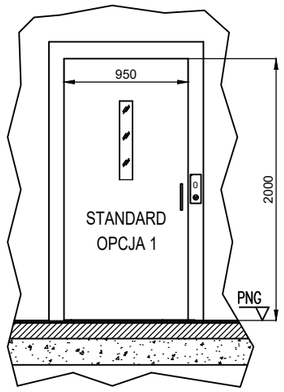

INNE STANDARDOWE WYMIARY PODESTU KABINY:

Wymiary kabiny	Wysokość drzwi	Szerokość drzwi
1140mm x 1430mm	2000mm	1000mm
1070mm x 1340mm	2000mm	950mm
970mm x 1220mm	2000mm	860mm
870mm x 870mm	2000mm	730mm

UWAGA! WYMIARY SZYBU ULEGAJĄ ZMIANIE PROPORCJONALNIE DO WYMIARU KABINY

Szczegół WP

WIDOK PODSZYBIA - OBCIĄŻENIA

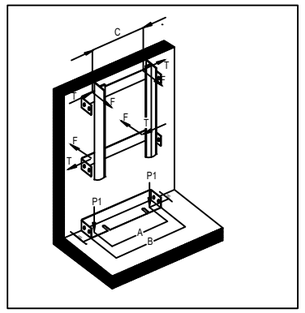

A - A

SKALA 1:25

PRZEKRÓJ PIONOWY SZYBU

PRZYKŁADOWA LOKALIZACJA WENTYLACJI - min. 1% przekroju szybu

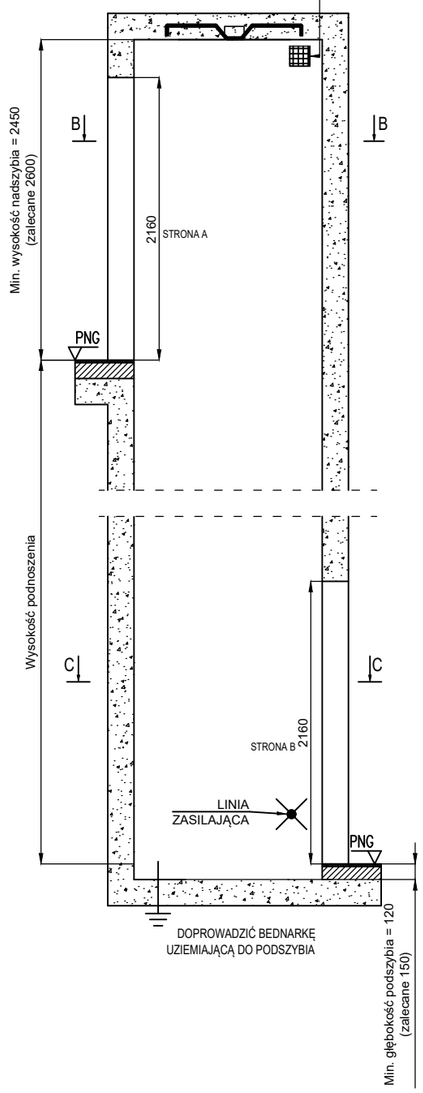

B - B

SKALA 1:25

PRZEKRÓJ POZIOMY NADSZYBIA - OTWÓR DRZWIOWY

USYTUOWANIE HAKA MONTAŻOWEGO

SUGEROWANA STREFA NA WENTYLACJĘ W GÓRNEJ CZĘŚCI SZYBU

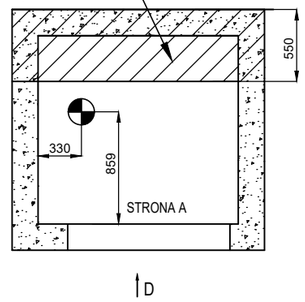

C - C

SKALA 1:25

PRZEKRÓJ POZIOMY SZYBU - OTWORY DRZWIOWE

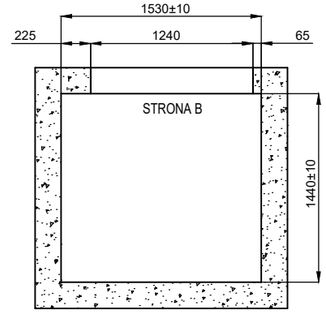

WIDOK D

SKALA 1:25

OTWÓR DRZWIOWY NA PRZYSTANKACH

WIDOK Z ZEWNĄTRZ SZYBU

ZAMONTOWAĆ OTWIERANE BARIERKI - PO STRONIE BUDOWY

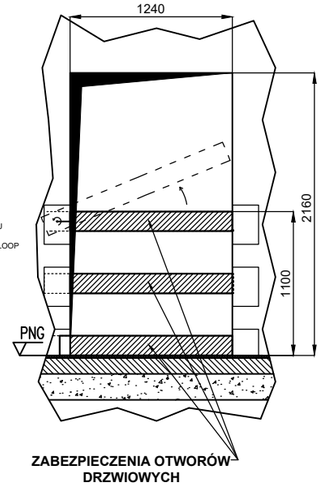

ZABEZPIECZENIA OTWORÓW DRZWIOWYCH

PRZYKŁADOWE WYKONANIE HAKA MONTAŻOWEGO W NADSZYBIU NOŚNOŚĆ **MIN. 10 kN**
ZA DOBÓR I KONSTUKCJĘ ODPOWIADA: ARCHITEKT/KONSTUKTOR,
ZA PRAWIDŁOWY MONTAŻ/WYKONANIE ODPOWIADA: BUDOWA
PONIŻSZY RYSUNEK MA CHARAKTER POGLĄDOWY

DOPUSZCZA SIĘ INNE WYKONANIE HAKA POD WARUNKIEM UMOŻLIWIENIA JEGO DEMONTAŻU PO WYKONANIU MONTAŻU DŹWIGU
- HAK NIE POWINIEN WYSTAWIAĆ PONIŻEJ POWIERZCHNI STROPU
PRZYKŁADOWE ROZWIĄZANIA SYSTEMOWE: HALFEN HLX LIFT-BOX 2000 LOOP
WWW.HALFEN.COM

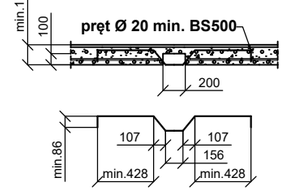

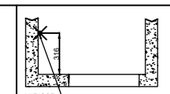

UWAGA:
POZOSTAWIĆ ODCZEP KABLA O DŁUGOŚCI:
- 3m ZASILANIE
- 3m SYGNAŁ Z CENTRALI P.POŻ. -OPCJA

TS1 - TABLICA STEROWA W SZYBIE PLATFORMY
NA NAJNIŻSZYM PRZYSTANKU (DOSTARCZA WIPRO)

SCHEMAT LINII ZASILAJĄCEJ PLATFORMĘ

Parametr	liczba żył	przekrój linii miedziane	jednostka	wartość	częstotliwa
Wyłącznik nsz. pradowy linia F	3	2,5 mm	mA	25A/30mA	50Hz
Wyłącznik nadprądowy lini F	-	2,5 mm	A	B16	50Hz
Wyłącznik nsz. pradowy linia O	3	1,5 mm	mA	25A/30mA	50Hz
Wyłącznik nadprądowy lini O	-	1,5 mm	A	B10	50Hz
Przekrój linii z centrali ppoż. (zjazd poż.	2	0,75	mm	-	-

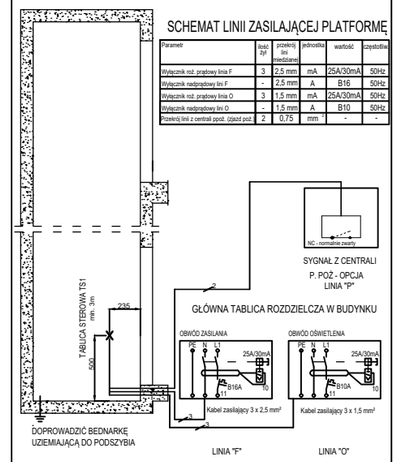

DANE TECHNICZNE PLATFORMY

Przeznaczenie	Platforma przeznaczona do przewozu osób		
Model	P10 Q=400kg		
Typ platformy	Elektryczna bez maszynowni		
Układ olinowania			1:1
Prędkość	v	m/s	0,15
Moc zespołu napędowego	P	kW	1,5
Emisja ciepła w szybie*		kW	0,6**
Udźwig nominalny	Q	kg	400
Wysokość podnoszenia	Hp	m	max. 14,6
Liczba przystanków	t	-	max. 6
Liczba dojść	i	-	max. 12
Parametry kabiny			
Szerokość	Sk	mm	1070
Głębokość	Gk	mm	1370
Wysokość	Hk	mm	2000
Drzwi przystankowe			
Typ drzwi	półautomatyczne wychylne ręczne		
Szerokość otwarcia	Sd	mm	950
Wysokość otwarcia	Hd	mm	2000
Parametry szybu			
Min. szerokość szybu	Ss	mm	1530
Min. głębokość szybu	Gs	mm	1440
Min. wysokość nadszybia	hn	mm	2450
Min. głębokość podszybia	hp	mm	120

ODPORNOŚĆ OGNIOWA DRZWI
warunki określa strażak/spec ds. p.poż

Strona A				Strona B			
ozn.	poz.	EI60 / EI120	DL / DP	ozn.	poz.	EI60 / EI120	DL / DP
0	0,00	-		0	0,00	-	
1	0,00	-		1	0,00	-	
2	0,00	-		2	0,00	-	
3	0,00	-		3	0,00	-	
4	0,00	-		4	0,00	-	
5	0,00	-		5	0,00	-	

OBCIĄŻENIA PROWADNIC / ŚCIAN SZYBU			
F	3,95	kN	siła przenoszona przez wspornik na ścianę szybu
T	0,85	kN	siła przenoszona przez wspornik na ścianę szybu
OBCIĄŻENIA DNA SZYBU			
P1	18,0	kN	siła pod prowadnicą przenoszona na dno szybu

UWAGA !!! RYSUNKI SĄ WŁASNOŚCIA WIPRO I SĄ CHRONIONE PRAWAMI AUTORSKIMI
WSZYSTKIE ZMIANY NALEŻY KONSULTOWAĆ Z WIPRO

PLATFORMA ELEKTRYCZNA Z PRZELOTEM Q=400 KG - DRZWI WYCHYLNE WERSJA PRAWA

WYMIARY UŻYTKOWE KABINY 1070 x 1370 x 2000 mm (szer. x gł.x wys.)

SZYB ZABUDOWANY PLATFORMĄ Z WYKOŃCZENIAMI BUDOWLANYMI

Nr fabryczny:	Założenia: Dyrektywa 2006/42/CE	Typ: Platforma elektryczna	
Adres instalacji:	Opracował: Oskar Stasiak	Model: WIPRO P10	
Inwestor:	Zatwierdził: Krzysztof Kasperowski	Udźwig: 400 kg	
Kontakt tel./ E-mail:	Data opracowania: 20.03.2023	Prędkość <= 0,15 m/s	

WIPRO®
POLSKI PRODUCENT WIND
tel. +48 791 880 202
e-mail: biuro@windywipro.pl
www.windywipro.pl

A - A
SKALA 1:25

PRZEKRÓJ PIONOWY SZYBU

WENTYLACJĘ SZYBU PROJEKTUJE ARCHITEKT Z UWZGLĘDNIENIEM EMISJI CIEPŁA W SZYBIE WYMAGANEJ TEMPERATURY OD 5÷40°C WARUNKÓW OBIEKTU M.IN. NASŁONECZNIENIA, WILGOTNOŚCI

DOTYCHCZASOWE WYMÓG MIN. 1% POWIERZCHNI PRZEKROJU POPRZECZNEGO SZYBU - OBOWIĄZYWAL DO DNIA 01.09.2017

WENTYLACJA POWINNA BYĆ WPROWADZONA NA ZEWNĄTRZ SZYBU

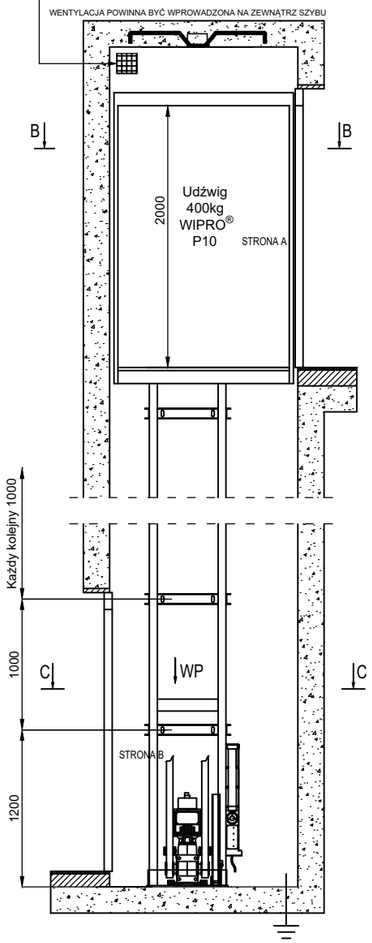

B - B
SKALA 1:25

PRZEKRÓJ POZIOMY NADSZYBIA - USYTUOWANIE PODZESPOŁÓW

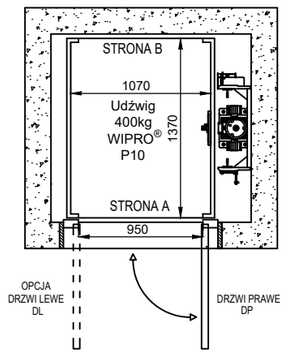

WIDOK F
SKALA 1:25

DRZWI PRZYSTANKOWE Z DUŻYM ŚWIETLIKIEM
WIDOK Z ZEWNĄTRZ SZYBU

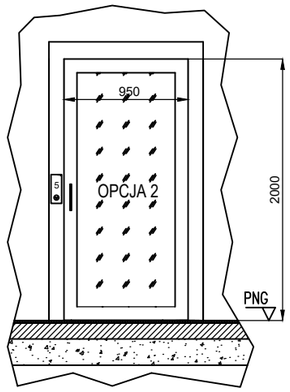

C - C
SKALA 1:25

PRZEKRÓJ POZIOMY SZYBU - OTWORY DRZWIOWE

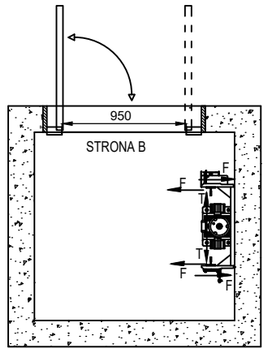

WIDOK E
SKALA 1:25

STANDARD DRZWI PRZYSTANKOWE Z MAŁYM ŚWIETLIKIEM
WIDOK Z ZEWNĄTRZ SZYBU

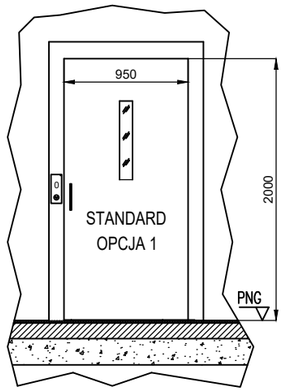

INNE STANDARDOWE WYMIARY PODESTU KABINY:

Wymiary kabiny	Wysokość drzwi	Szerokość drzwi
1140mm x 1430mm	2000mm	1000mm
1070mm x 1340mm	2000mm	950mm
970mm x 1220mm	2000mm	860mm
870mm x 870mm	2000mm	730mm

UWAGA! WYMIARY SZYBU ULEGAJĄ ZMIANIE PROPORCJONALNIE DO WYMIARU KABINY

Szczegół WP

WIDOK PODSZYBIA - OBCIĄŻENIA

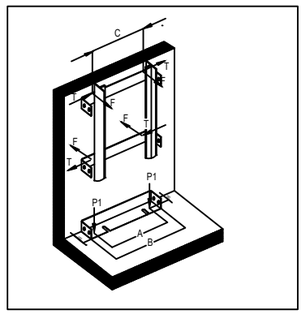

A - A
SKALA 1:25

PRZEKRÓJ PIONOWY SZYBU

PRZYKŁADOWA LOKALIZACJA WENTYLACJI - min. 1% przekroju szybu

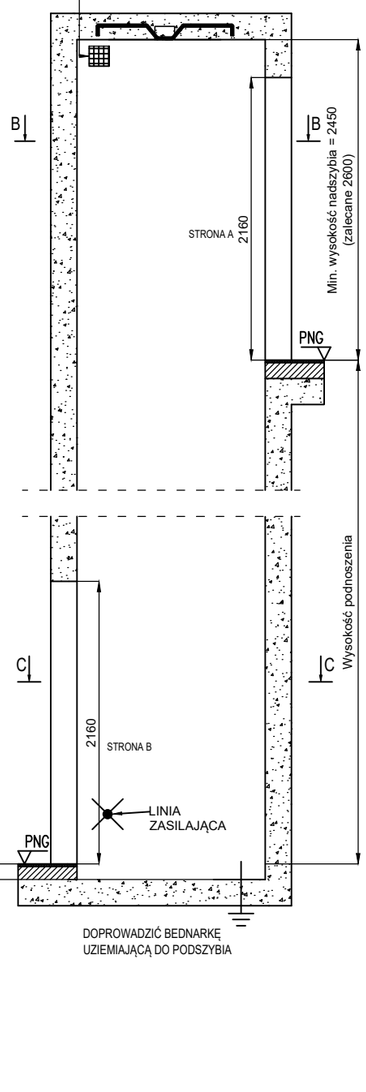

B - B
SKALA 1:25

PRZEKRÓJ POZIOMY NADSZYBIA - OTWÓR DRZWIOWY
USYTUOWANIE HAKA MONTAŻOWEGO

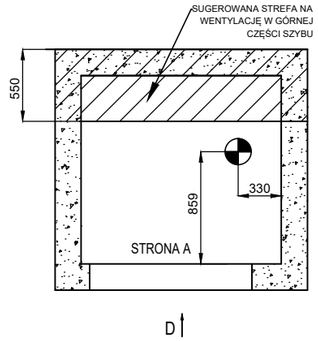

C - C
SKALA 1:25

PRZEKRÓJ POZIOMY SZYBU - OTWORY DRZWIOWE

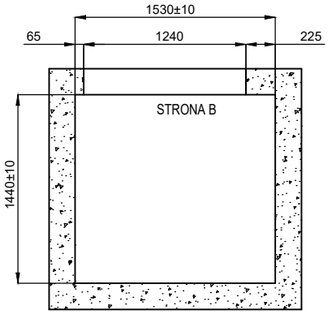

WIDOK D
SKALA 1:25

OTWÓR DRZWIOWY NA PRZYSTANKACH
WIDOK Z ZEWNĄTRZ SZYBU
ZAMONTOWAĆ OTWIERANE BARIERKI - PO STRONIE BUDOWY

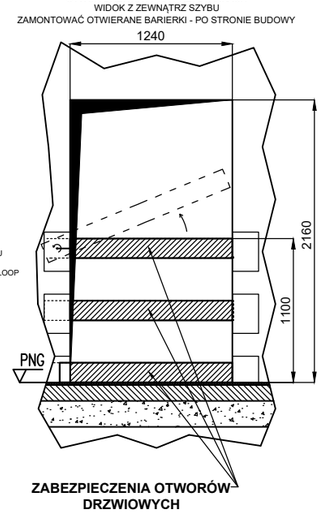

PRZYKŁADOWE WYKONANIE HAKA MONTAŻOWEGO W NADSZYBIU NOŚNOŚĆ **MIN. 10 kN**
ZA DOBÓR I KONSTUKCJĘ ODPOWIADA: ARCHITEKT/KONSTUKTOR,
ZA PRAWIDŁOWY MONTAŻ/WYKONANIE ODPOWIADA: BUDOWA
PONIŻSZY RYSUNEK MA CHARAKTER POGLĄDOWY

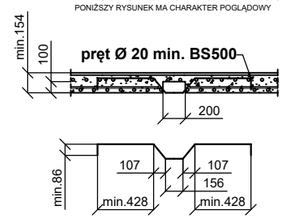

DOPUSZCZA SIĘ INNE WYKONANIE HAKA POD WARUNKIEM
UMOŻLIWIENIA JEGO DEMONTAŻU PO WYKONANIU MONTAŻU DŹWIGU
- HAK NIE POWINIEN WYSTAWAĆ PONIŻEJ POWIERZCHNI STROPU
PRZYKŁADOWE ROZWIĄZANIA SYSTEMOWE: HALFEN HLX LIFT-BOX 2000 LOOP
WWW.HALFEN.COM

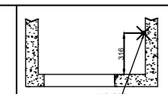

UWAGA:
POZOSTAWIĆ ODCZEP KABLA O DŁUGOŚCI:
- 3m ZASILANIE
- 3m SYGNAŁ Z CENTRALI P.POŻ. -OPCJA

TS1 - TABLICA STEROWA W SZYBIE PLATFORMY
NA NAJNIŻSZYM PRZYSTANKU (DOSTARCZA WIPRO)

SCHEMAT LINII ZASILAJĄCEJ PLATFORMĘ

Parametr	liczba żył	przekrój linii miedziane	jednostka	wartość	częstotliwość
Wyłącznik nsz. prądowy linia F	3	2,5 mm	mA	25A/30mA	50Hz
Wyłącznik nadprądowy lini F	-	2,5 mm	A	B16	50Hz
Wyłącznik nsz. prądowy linia O	3	1,5 mm	mA	25A/30mA	50Hz
Wyłącznik nadprądowy lini O	-	1,5 mm	A	B10	50Hz
Przekrój linii z centrali ppoż. (zjazd poż.)	2	0,75 mm	-	-	-

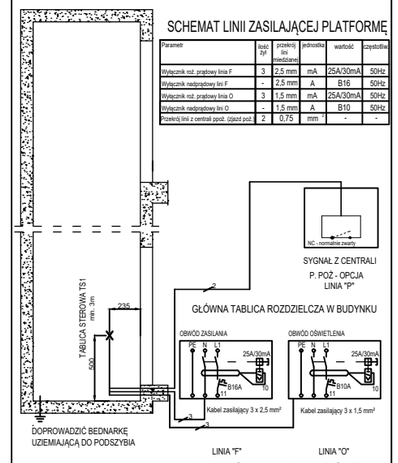

DANE TECHNICZNE PLATFORMY

Przeznaczenie	Platforma przeznaczona do przewozu osób		
Model	P10 Q=400kg		
Typ platformy	Elektryczna bez maszynowni		
Układ olinowania			1:1
Prędkość	v	m/s	0,15
Moc zespołu napędowego	P	kW	1,5
Emisja ciepła w szybie*		kW	0,6**
Udźwig nominalny	Q	kg	400
Wysokość podnoszenia	Hp	m	max. 14,6
Liczba przystanków	t	-	max. 6
Liczba dojść	i	-	max. 12
Parametry kabiny			
Szerokość	Sk	mm	1070
Głębokość	Gk	mm	1370
Wysokość	Hk	mm	2000
Drzwi przystankowe			
Typ drzwi	półautomatyczne wychylne ręczne		
Szerokość otwarcia	Sd	mm	950
Wysokość otwarcia	Hd	mm	2000
Parametry szybu			
Min. szerokość szybu	Ss	mm	1530
Min. głębokość szybu	Gs	mm	1440
Min. wysokość nadszybia	hn	mm	2450
Min. głębokość podszybia	hp	mm	120

ODPORNOŚĆ OGNIOWA DRZWI
warunki określa strażak/spec ds. p.poż

Strona A				Strona B			
ozn.	poz.	EI60 / EI120	DL / DP	ozn.	poz.	EI60 / EI120	DL / DP
0	0,00	-		0	0,00	-	
1	0,00	-		1	0,00	-	
2	0,00	-		2	0,00	-	
3	0,00	-		3	0,00	-	
4	0,00	-		4	0,00	-	
5	0,00	-		5	0,00	-	

OBCIĄŻENIA PROWADNIC / ŚCIAN SZYBU			
F	3,95	kN	siła przenoszona przez wspornik na ścianę szybu
T	0,85	kN	siła przenoszona przez wspornik na ścianę szybu
OBCIĄŻENIA DNA SZYBU			
P1	18,0	kN	siła pod prowadnicą przenoszona na dno szybu

UWAGA !!! RYSUNKI SĄ WŁASNOŚCIA WIPRO I SĄ CHRONIONE PRAWAMI AUTORSKIMI
WSZYSTKIE ZMIANY NALEŻY KONSULTOWAĆ Z WIPRO

PLATFORMA ELEKTRYCZNA Z PRZELOTEM Q=400 KG - DRZWI WYCHYLNE WERSJA LEWA

WYMIARY UŻYTKOWE KABINY 970 x 1250 x 2000 mm (szer. x gł.x wys.)

SZYB ZABUDOWANY PLATFORMĄ Z WYKOŃCZENIAMI BUDOWLANYMI

Nr fabryczny:	Założenia: Dyrektywa 2006/42/CE	Typ: Platforma elektryczna	
Adres instalacji:	Opracował: Oskar Stasiak	Model: WIPRO P10P	
Inwestor:	Zatwierdził: Krzysztof Kasperowski	Udźwig: 400 kg	
Kontakt tel./ E-mail:	Data opracowania: 20.03.2023	Prędkość <= 0,15 m/s	

WIPRO®
POLSKI PRODUCENT WIND
tel. +48 791 880 202
e-mail: biuro@windywipro.pl
www.windywipro.pl

A - A
SKALA 1:25

PRZEKRÓJ PIONOWY SZYBU

WENTYLACJĘ SZYBU PROJEKTUJE ARCHITEKT Z UWZGLĘDNIENIEM EMISJI CIEPŁA W SZYBIE WYMAGANEJ TEMPERATURY OD 5÷40°C WARUNKÓW OBIEKTU M.IN. NASŁONECZNIENIA, WILGOTNOŚCI

DOTYCHCZASOWE WYMÓG MIN. 1% POWIERZCHNI PRZEKROJU POPRZECZNEGO SZYBU - OBOWIĄZYWAŁ DO DNIA 01.09.2017

WENTYLACJA POWINNA BYĆ WPROWADZONA NA ZEWNĄTRZ SZYBU

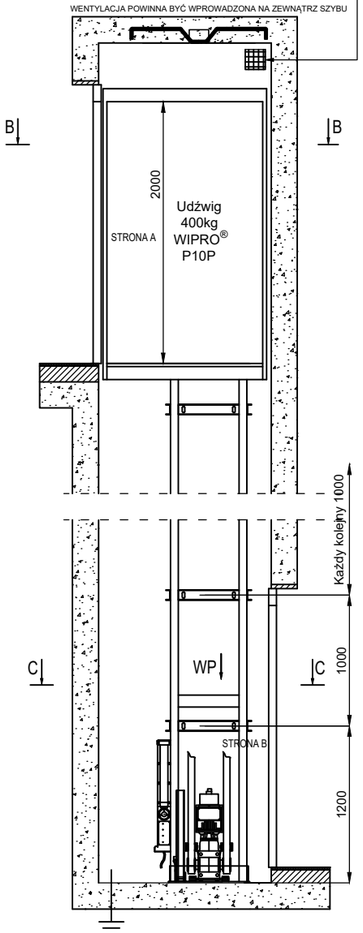

B - B
SKALA 1:25

PRZEKRÓJ POZIOMY NADSZYBIA - USYTUOWANIE PODZESPOŁÓW

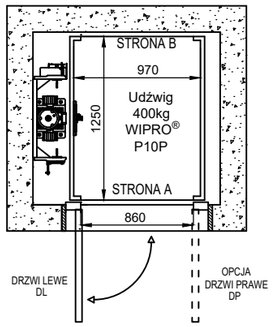

C - C
SKALA 1:25

PRZEKRÓJ POZIOMY SZYBU - OTWORY DRZWIOWE

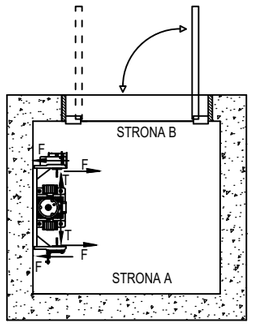

WIDOK F
SKALA 1:25

DRZWI PRZYSTANKOWE Z DUŻYM ŚWIETLIKIEM
WIDOK Z ZEWNĄTRZ SZYBU

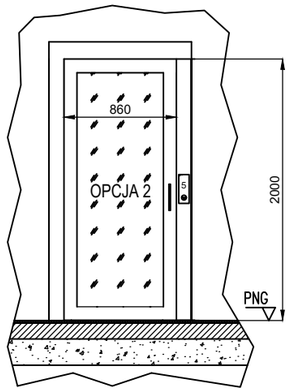

WIDOK E
SKALA 1:25

STANDARD DRZWI PRZYSTANKOWE Z MAŁYM ŚWIETLIKIEM
WIDOK Z ZEWNĄTRZ SZYBU

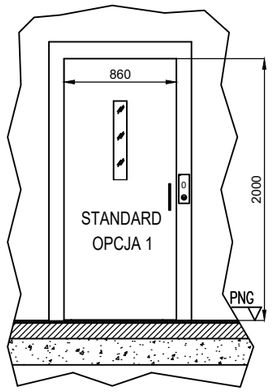

A - A
SKALA 1:25

PRZEKRÓJ PIONOWY SZYBU

PRZYKŁADOWA LOKALIZACJA WENTYLACJI - min. 1% przekroju szybu

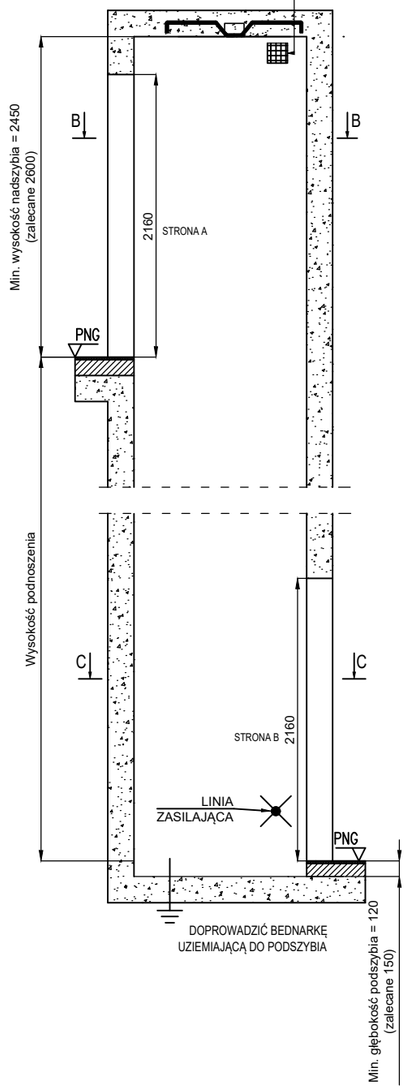

B - B
SKALA 1:25

PRZEKRÓJ POZIOMY NADSZYBIA - OTWÓR DRZWIOWY
USYTUOWANIE HAKA MONTAŻOWEGO

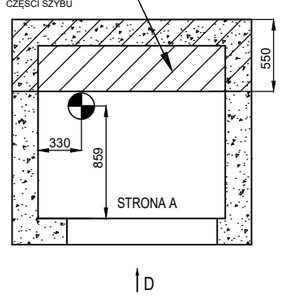

C - C
SKALA 1:25

PRZEKRÓJ POZIOMY SZYBU - OTWORY DRZWIOWE

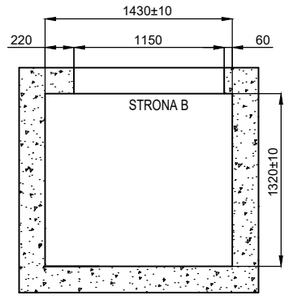

WIDOK D
SKALA 1:25

OTWÓR DRZWIOWY NA PRZYSTANKACH
WIDOK Z ZEWNĄTRZ SZYBU
ZAMONTOWAĆ OTWIERANE BARIERKI - PO STRONIE BUDOWY

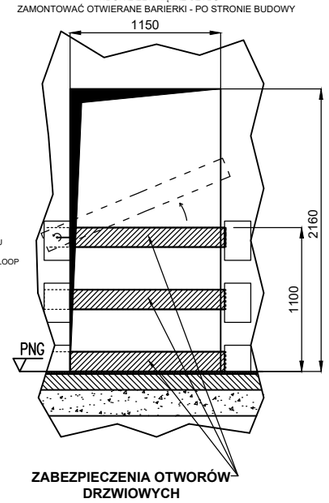

ZABEZPIECZENIA OTWORÓW DRZWIOWYCH

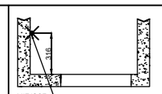

UWAGA:
POZOSTAWIĆ ODCZEP KABLA O DŁUGOŚCI:
- 3m ZASILANIE
- 3m SYGNAŁ Z CENTRALI P.POŻ. -OPCJA

TS1 - TABLICA STEROWA W SZYBIE PLATFORMY
NA NAJNIŻSZYM PRZYSTANKU (DOSTARCZA WIPRO)

SCHEMAT LINII ZASILAJĄCEJ PLATFORMĘ

Parametr	liczba żył	przekrój linii miedziane	jednostka	wartość	częstotliwa
Wyłącznik nsz. pradowy linia F	3	2,5 mm	mA	25A/30mA	50Hz
Wyłącznik nadprądowy lini F	-	2,5 mm	A	B16	50Hz
Wyłącznik nsz. pradowy linia O	3	1,5 mm	mA	25A/30mA	50Hz
Wyłącznik nadprądowy lini O	-	1,5 mm	A	B10	50Hz
Przekrój linii z centrali ppoż. (zjazd poż.	2	0,75	mm	-	-

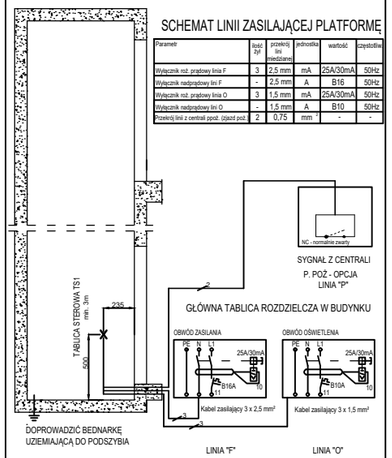

DANE TECHNICZNE PLATFORMY

Przeznaczenie	Platforma przeznaczona do przewozu osób		
Model	P10 Q=400kg		
Typ platformy	Elektryczna bez maszynowni		
Układ olinowania			1:1
Prędkość	v	m/s	0,15
Moc zespołu napędowego	P	kW	1,5
Emisja ciepła w szybie*		kW	0,6**
Udźwig nominalny	Q	kg	400
Wysokość podnoszenia	Hp	m	max. 14,6
Liczba przystanków	t	-	max. 6
Liczba dojść	i	-	max. 12
Parametry kabiny			
Szerokość	Sk	mm	970
Głębokość	Gk	mm	1250
Wysokość	Hk	mm	2000
Drzwi przystankowe			
Typ drzwi	półautomatyczne wychylne ręczne		
Szerokość otwarcia	Sd	mm	860
Wysokość otwarcia	Hd	mm	2000
Parametry szybu			
Min. szerokość szybu	Ss	mm	1430
Min. głębokość szybu	Gs	mm	1320
Min. wysokość nadszybia	hn	mm	2450
Min. głębokość podszybia	hp	mm	120

ODPORNOŚĆ OGNIOWA DRZWI
warunki określa strażak/spec ds. p.poż

Strona A				Strona B			
ozn.	poz.	EI60 / EI120	DL / DP	ozn.	poz.	EI60 / EI120	DL / DP
0	0,00	-		0	0,00	-	
1	0,00	-		1	0,00	-	
2	0,00	-		2	0,00	-	
3	0,00	-		3	0,00	-	
4	0,00	-		4	0,00	-	
5	0,00	-		5	0,00	-	

INNE STANDARDOWE WYMIARY PODESTU KABINY:

Wymiary kabiny	Wysokość drzwi	Szerokość drzwi
1140mm x 1430mm	2000mm	1000mm
1070mm x 1340mm	2000mm	950mm
970mm x 1220mm	2000mm	860mm
870mm x 870mm	2000mm	730mm

UWAGA! WYMIARY SZYBU ULEGAJĄ ZMIANIE PROPORCJONALNIE DO WYMIARU KABINY

Szczegół WP

WIDOK PODSZYBIA - OBCIĄŻENIA

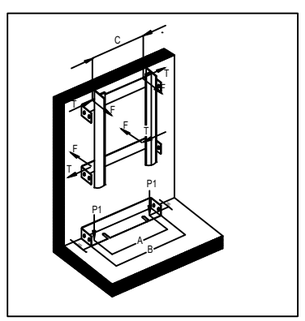

PRZYKŁADOWE WYKONANIE HAKA MONTAŻOWEGO W NADSZYBIU NOŚNOŚĆ **MIN. 10 kN**
ZA DOBÓR I KONSTUKCJĘ ODPOWIADA: ARCHITEKT/KONSTUKTOR.
ZA PRAWIDŁOWY MONTAŻ/WYKONANIE ODPOWIADA: BUDOWA
PONIŻSZY RYSUNEK MA CHARAKTER POGLĄDOWY

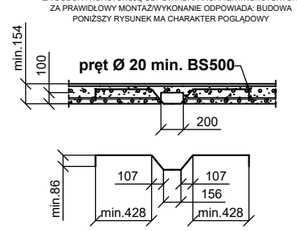

DOPUSZCZA SIĘ INNE WYKONANIE HAKA POD WARUNKIEM
UMOŻLIWIENIA JEGO DEMONTAŻU PO WYKONANIU MONTAŻU DŹWIGU
- HAK NIE POWINIEN WYSTAWAĆ PONIŻEJ POWIERZCHNI STROPU
PRZYKŁADOWE ROZWIĄZANIA SYSTEMOWE: HALFEN HLX LIFT-BOX 2000 LOOP
WWW.HALFEN.COM

OBCIĄŻENIA PROWADNIC / ŚCIAN SZYBU			
F	3,95	kN	siła przenoszona przez wspornik na ścianę szybu
T	0,85	kN	siła przenoszona przez wspornik na ścianę szybu
OBCIĄŻENIA DNA SZYBU			
P1	18,0	kN	siła pod prowadnicą przenoszona na dno szybu

UWAGA !!! RYSUNKI SĄ WŁASNOŚCIA WIPRO I SĄ CHRONIONE PRAWAMI AUTORSKIMI
WSZYSTKIE ZMIANY NALEŻY KONSULTOWAĆ Z WIPRO

PLATFORMA ELEKTRYCZNA Z PRZELOTEM Q=400 KG - DRZWI WYCHYLNE WERSJA PRAWA

WYMIARY UŻYTKOWE KABINY 970 x 1250 x 2000 mm (szer. x gł.x wys.)

SZYB ZABUDOWANY PLATFORMĄ Z WYKOŃCZENIAMI BUDOWLANYMI

Nr fabryczny:	Założenia: Dyrektywa 2006/42/CE	Typ: Platforma elektryczna	
Adres instalacji:	Opracował: Oskar Stasiak	Model: WIPRO P10P	
Inwestor:	Zatwierdził: Krzysztof Kasperowski	Udźwig: 400 kg	
Kontakt tel./ E-mail:	Data opracowania: 20.03.2023	Prędkość <= 0,15 m/s	

WIPRO®
POLSKI PRODUCENT WIND
tel. +48 791 880 202
e-mail: biuro@windywipro.pl
www.windywipro.pl

A - A
SKALA 1:25

PRZEKRÓJ PIONOWY SZYBU

WENTYLACJĘ SZYBU PROJEKTUJE ARCHITEKT Z UWZGLĘDNIENIEM EMISJI CIEPŁA W SZYBIE WYMAGANEJ TEMPERATURY OD 5÷40°C WARUNKÓW OBIEKTU M.IN. NASŁONECZNIENIA, WILGOTNOŚCI

DOTYCHCZASOWE WYMÓG MIN. 1% POWIERZCHNI PRZEKROJU POPRZECZNEGO SZYBU - OBOWIĄZYWAŁ DO DNIA 01.09.2017

WENTYLACJA POWINNA BYĆ WPROWADZONA NA ZEWNĄTRZ SZYBU

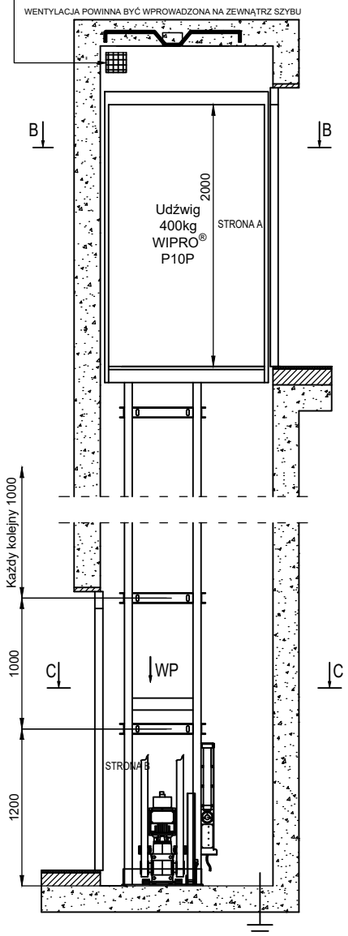

B - B
SKALA 1:25

PRZEKRÓJ POZIOMY NADSZYBIA - USYTUOWANIE PODZESPOŁÓW

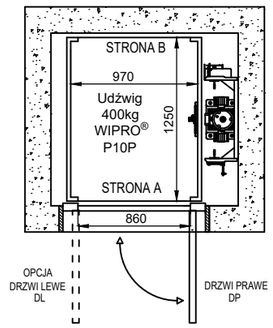

WIDOK F
SKALA 1:25

DRZWI PRZYSTANKOWE Z DUŻYM ŚWIETLIKIEM
WIDOK Z ZEWNĄTRZ SZYBU

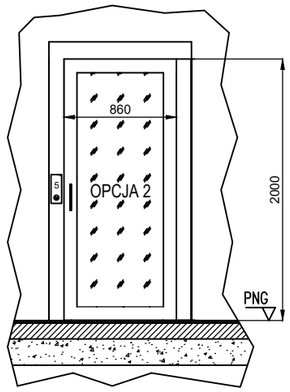

C - C
SKALA 1:25

PRZEKRÓJ POZIOMY SZYBU - OTWORY DRZWIOWE

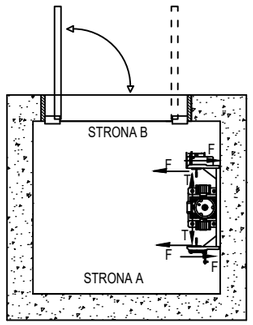

WIDOK E
SKALA 1:25

STANDARD DRZWI PRZYSTANKOWE Z MAŁYM ŚWIETLIKIEM
WIDOK Z ZEWNĄTRZ SZYBU

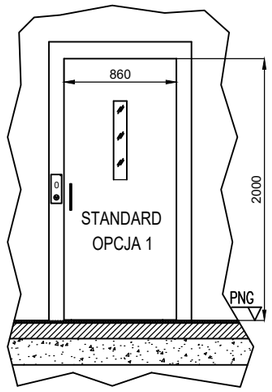

INNE STANDARDOWE WYMIARY PODESTU KABINY:

Wymiary kabiny	Wysokość drzwi	Szerokość drzwi
1140mm x 1430mm	2000mm	1000mm
1070mm x 1340mm	2000mm	950mm
970mm x 1220mm	2000mm	860mm
870mm x 870mm	2000mm	730mm

UWAGA! WYMIARY SZYBU ULEGAJĄ ZMIANIE PROPORCJONALNIE DO WYMIARU KABINY

Szczegół WP

WIDOK PODSZYBIA - OBCIĄŻENIA

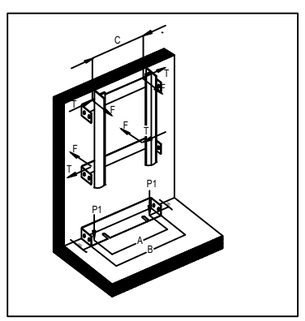

A - A
SKALA 1:25

PRZEKRÓJ PIONOWY SZYBU

PRZYKŁADOWA LOKALIZACJA WENTYLACJI - min. 1% przekroju szybu

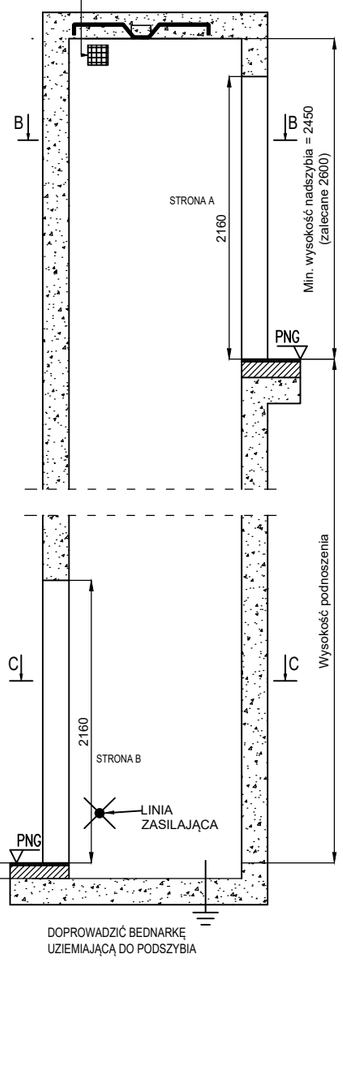

B - B
SKALA 1:25

PRZEKRÓJ POZIOMY NADSZYBIA - OTWÓR DRZWIOWY
USYTUOWANIE HAKA MONTAŻOWEGO

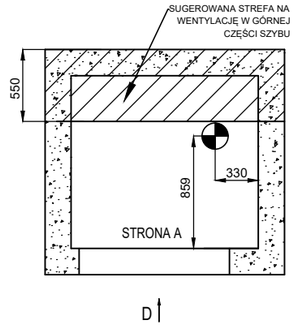

C - C
SKALA 1:25

PRZEKRÓJ POZIOMY SZYBU - OTWORY DRZWIOWE

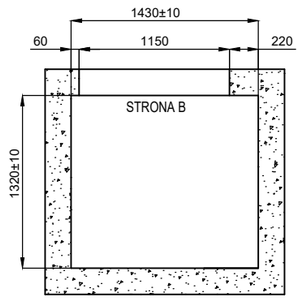

WIDOK D
SKALA 1:25

OTWÓR DRZWIOWY NA PRZYSTANKACH
WIDOK Z ZEWNĄTRZ SZYBU
ZAMONTOWAĆ OTWIERANE BARIERKI - PO STRONIE BUDOWY

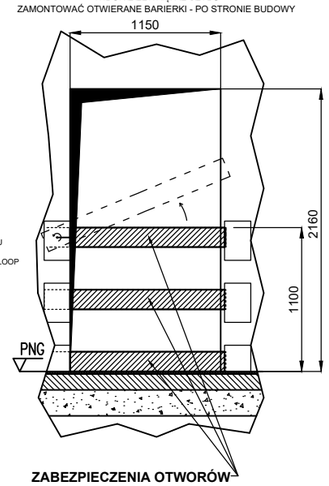

ZABEZPIECZENIA OTWORÓW DRZWIOWYCH

PRZYKŁADOWE WYKONANIE HAKA MONTAŻOWEGO W NADSZYBIU NOŚNOŚĆ **MIN. 10 kN**
ZA DOBÓR I KONSTUKCJĘ ODPOWIADA: ARCHITEKT/KONSTUKTOR.
ZA PRAWIDŁOWY MONTAŻ/WYKONANIE ODPOWIADA: BUDOWA
PONIŻSZY RYSUNEK MA CHARAKTER POGLĄDOWY

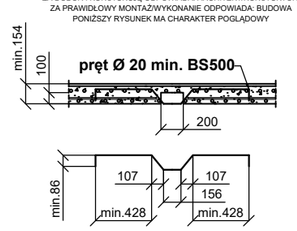

DOPUSZCZA SIĘ INNE WYKONANIE HAKA POD WARUNKIEM
UMOŻLIWIENIA JEGO DEMONTAŻU PO WYKONANIU MONTAŻU DŹWIGU
- HAK NIE POWINIEN WYSTAWAĆ PONIŻEJ POWIERZCHNI STROPU
PRZYKŁADOWE ROZWIĄZANIA SYSTEMOWE: HALFEN HLX LIFT-BOX 2000 LOOP
WWW.HALFEN.COM

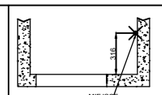

UWAGA:
POZOSTAWIĆ ODCZEP KABLA O DŁUGOŚCI:
- 3m ZASILANIE
- 3m SYGNAŁ Z CENTRALI P.POŻ. -OPCJA

TS1 - TABLICA STEROWA W SZYBIE PLATFORMY
NA NAJNIŻSZYM PRZYSTANKU (DOSTARCZA WIPRO)

SCHEMAT LINII ZASILAJĄCEJ PLATFORMĘ

Parametr	liczba żył	przekrój linii miedziane	jednostka	wartość	częstotliwość
Wyłącznik nsz. pradowy linia F	3	2,5 mm	mA	25A/30mA	50Hz
Wyłącznik nadprądowy lini F	-	2,5 mm	A	B16	50Hz
Wyłącznik nsz. pradowy linia O	3	1,5 mm	mA	25A/30mA	50Hz
Wyłącznik nadprądowy lini O	-	1,5 mm	A	B10	50Hz
Przekrój linii z centrali ppoż. (zjazd poż.)	2	0,75	mm	-	-

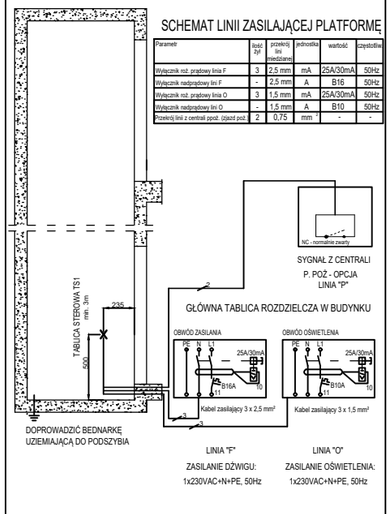

DANE TECHNICZNE PLATFORMY

Przeznaczenie	Platforma przeznaczona do przewozu osób		
Model	P10 Q=400kg		
Typ platformy	Elektryczna bez maszynowni		
Układ olinowania			1:1
Prędkość	v	m/s	0,15
Moc zespołu napędowego	P	kW	1,5
Emisja ciepła w szybie*		kW	0,6**
Udźwig nominalny	Q	kg	400
Wysokość podnoszenia	Hp	m	max. 14,6
Liczba przystanków	t	-	max. 6
Liczba dojść	i	-	max. 12
Parametry kabiny			
Szerokość	Sk	mm	970
Głębokość	Gk	mm	1250
Wysokość	Hk	mm	2000
Drzwi przystankowe			
Typ drzwi	półautomatyczne wychylne ręczne		
Szerokość otwarcia	Sd	mm	860
Wysokość otwarcia	Hd	mm	2000
Parametry szybu			
Min. szerokość szybu	Ss	mm	1430
Min. głębokość szybu	Gs	mm	1320
Min. wysokość nadszybia	hn	mm	2450
Min. głębokość podszybia	hp	mm	120

ODPORNOŚĆ OGNIOWA DRZWI
warunki określa strażak/spec ds. p.poż

Strona A				Strona B			
ozn.	poz.	EI60 / EI120	DL / DP	ozn.	poz.	EI60 / EI120	DL / DP
0	0,00	-		0	0,00	-	
1	0,00	-		1	0,00	-	
2	0,00	-		2	0,00	-	
3	0,00	-		3	0,00	-	
4	0,00	-		4	0,00	-	
5	0,00	-		5	0,00	-	

OBCIĄŻENIA PROWADNIC / ŚCIAN SZYBU			
F	3,95	kN	siła przenoszona przez wspornik na ścianę szybu
T	0,85	kN	siła przenoszona przez wspornik na ścianę szybu
OBCIĄŻENIA DNA SZYBU			
P1	18,0	kN	siła pod prowadnicą przenoszona na dno szybu

UWAGA !!! RYSUNKI SĄ WŁASNOŚCIA WIPRO I SĄ CHRONIONE PRAWAMI AUTORSKIMI
WSZYSTKIE ZMIANY NALEŻY KONSULTOWAĆ Z WIPRO

PLATFORMA ELEKTRYCZNA Z PRZELOTEM Q=400 KG - DRZWI WYCHYLNE WERSJA LEWA

WYMIARY UŻYTKOWE KABINY 870 x 900 x 2000 mm (szer. x gł.x wys.)

SZYB ZABUDOWANY PLATFORMĄ Z WYKOŃCZENIAMI BUDOWLANYMI

Nr fabryczny:	Założenia: Dyrektywa 2006/42/CE	Typ: Platforma elektryczna	
Adres instalacji:	Opracował: Oskar Stasiak	Model: WIPRO P10P	
Inwestor:	Zatwierdził: Krzysztof Kasperowski	Udźwig: 400 kg	
Kontakt tel./ E-mail:	Data opracowania: 20.03.2023	Prędkość <= 0,15 m/s	

WIPRO®
POLSKI PRODUCENT WIND
tel. +48 791 880 202
e-mail: biuro@windywipro.pl
www.windywipro.pl

A - A
SKALA 1:25

PRZEKRÓJ PIONOWY SZYBU

WENTYLACJĘ SZYBU PROJEKTUJE ARCHITEKT Z UWZGLĘDNIENIEM EMISJI CIEPŁA W SZYBIE WYMAGANEJ TEMPERATURY OD 5-40°C WARUNKÓW OBIEKTU M.IN. NASŁONECZNIENIA, WILGOTNOŚCI

DOTYCHCZASOWE WYMÓG MIN. 1% POWIERZCHNI PRZEKROJU POPRZECZNEGO SZYBU - OBOWIĄZYWAŁ DO DNIA 01.09.2017

WENTYLACJA POWINNA ZOSTAĆ WPROWADZONA NA ZEWNĄTRZ SZYBU

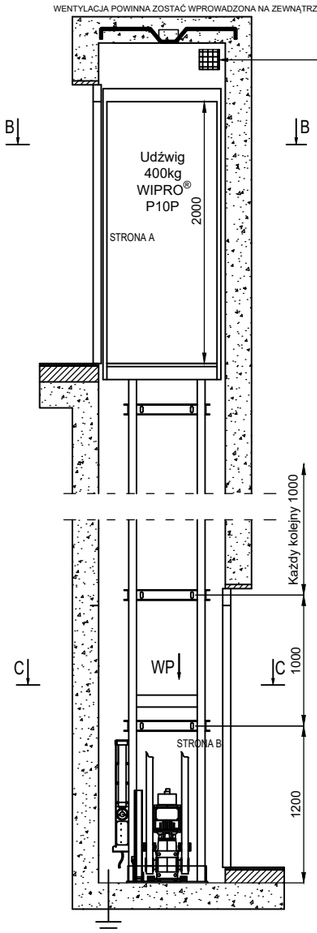

B - B
SKALA 1:25

PRZEKRÓJ POZIOMY NADSZYBIA - USYTUOWANIE PODZESPOŁÓW

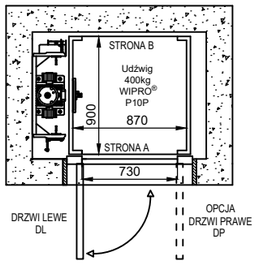

WIDOK F
SKALA 1:25

DRZWI PRZYSTANKOWE Z DUŻYM ŚWIETLIKIEM
WIDOK Z ZEWNĄTRZ SZYBU

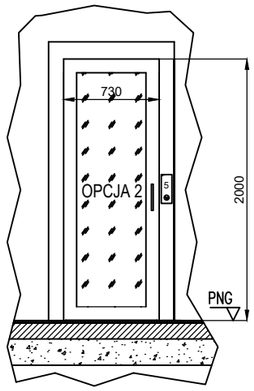

C - C
SKALA 1:25

PRZEKRÓJ POZIOMY SZYBU - OTWORY DRZWIOWE

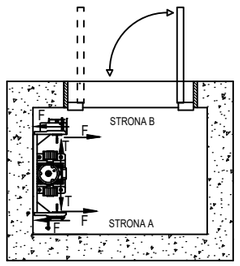

WIDOK E
SKALA 1:25

STANDARD DRZWI PRZYSTANKOWE Z MAŁYM ŚWIETLIKIEM
WIDOK Z ZEWNĄTRZ SZYBU

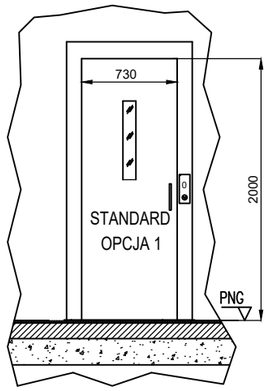

INNE STANDARDOWE WYMIARY PODESTU KABINY:

Wymiary kabiny	Wysokość drzwi	Szerokość drzwi
1140mm x 1430mm	2000mm	1000mm
1070mm x 1340mm	2000mm	950mm
970mm x 1220mm	2000mm	860mm
870mm x 870mm	2000mm	730mm

UWAGA! WYMIARY SZYBU ULEGAJĄ ZMIANIE PROPORCJONALNIE DO WYMIARU KABINY

Szczegół WP

WIDOK PODSZYBIA - OBCIĄŻENIA

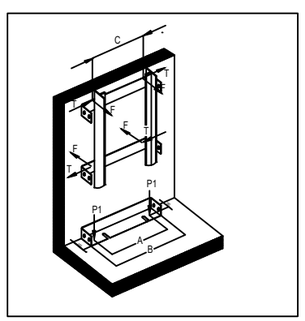

A - A
SKALA 1:25

PRZEKRÓJ PIONOWY SZYBU

PRZYKŁADOWA LOKALIZACJA WENTYLACJI - min. 1% przekroju szybu

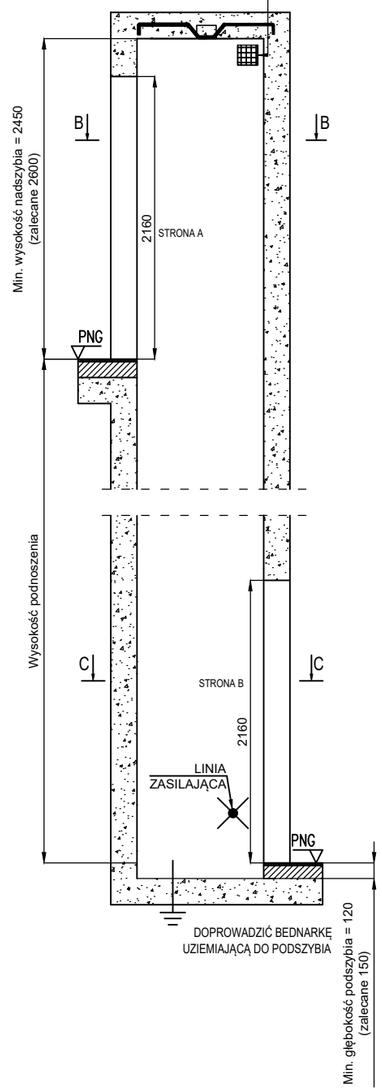

B - B
SKALA 1:25

PRZEKRÓJ POZIOMY NADSZYBIA - OTWÓR DRZWIOWY
USYTUOWANIE HAKA MONTAŻOWEGO

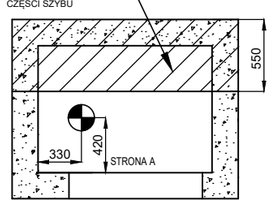

C - C
SKALA 1:25

PRZEKRÓJ POZIOMY SZYBU - OTWORY DRZWIOWE

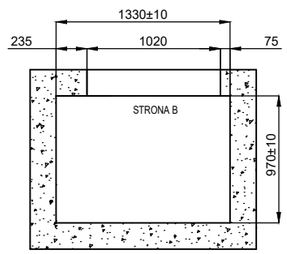

WIDOK D
SKALA 1:25

OTWÓR DRZWIOWY NA PRZYSTANKACH
WIDOK Z ZEWNĄTRZ SZYBU
ZAMONTOWAĆ OTWIERANE BARIERKI - PO STRONIE BUDOWY

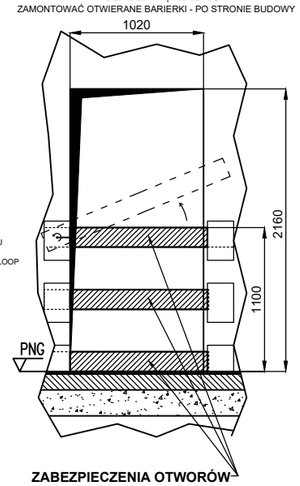

ZABEZPIECZENIA OTWORÓW DRZWIOWYCH

PRZYKŁADOWE WYKONANIE HAKA MONTAŻOWEGO W NADSZYBIU NOŚNOŚĆ **MIN. 10 kN**
ZA DOBÓR I KONSTUKCJĘ ODPOWIADA: ARCHITEKT/KONSTUKTOR,
ZA PRAWIDŁOWY MONTAŻ/WYKONANIE ODPOWIADA: BUDOWA
PONIŻSZY RYSUNEK MA CHARAKTER POGLĄDOWY

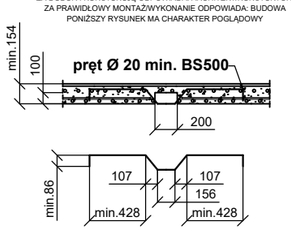

DOPUSZCZA SIĘ INNE WYKONANIE HAKA POD WARUNKIEM
UMOŻLIWIENIA JEGO DEMONTAŻU PO WYKONANIU MONTAŻU DŹWIGU
- HAK NIE POWINIEN WYSTAWAĆ PONIŻEJ POWIERZCHNI STROPU
PRZYKŁADOWE ROZWIĄZANIA SYSTEMOWE: HALFEN HLX LIFT-BOX 2000 LOOP
WWW.HALFEN.COM

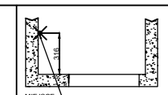

UWAGA:
POZOSTAWIĆ ODCZEP KABLA O DŁUGOŚCI:
- 3m ZASILANIE
- 3m SYGNAŁ Z CENTRALI P.POŻ. -OPCJA

TS1 - TABLICA STEROWA W SZYBIE PLATFORMY
NA NAJNIŻSZYM PRZYSTANKU (DOSTARCZA WIPRO)

SCHEMAT LINII ZASILAJĄCEJ PLATFORMĘ

Parametr	liczba żył	przekrój linii miedziana	jednostka	wartość	częstotliwość
Wyłącznik nsz. pradowy linia F	3	2,5 mm	mA	25A/30mA	50Hz
Wyłącznik nadprądowy lini F	-	2,5 mm	A	B16	50Hz
Wyłącznik nsz. pradowy linia O	3	1,5 mm	mA	25A/30mA	50Hz
Wyłącznik nadprądowy lini O	-	1,5 mm	A	B10	50Hz
Przekrój linii z centrali ppoż. (zjazd poż.)	2	0,75	mm	-	-

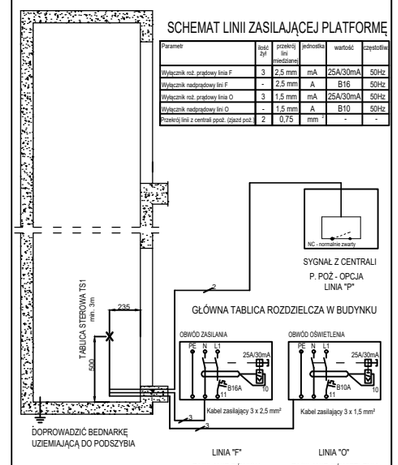

DANE TECHNICZNE PLATFORMY

Przeznaczenie	Platforma przeznaczona do przewozu osób		
Model	P10 Q=400kg		
Typ platformy	Elektryczna bez maszynowni		
Układ olinowania			1:1
Prędkość	v	m/s	0,15
Moc zespołu napędowego	P	kW	1,5
Emisja ciepła w szybie*		kW	0,6**
Udźwig nominalny	Q	kg	400
Wysokość podnoszenia	Hp	m	max. 14,6
Liczba przystanków	t	-	max. 6
Liczba dojść	i	-	max. 12
Parametry kabiny			
Szerokość	Sk	mm	870
Głębokość	Gk	mm	900
Wysokość	Hk	mm	2000
Drzwi przystankowe			
Typ drzwi	półautomatyczne wychylne ręczne		
Szerokość otwarcia	Sd	mm	730
Wysokość otwarcia	Hd	mm	2000
Parametry szybu			
Min. szerokość szybu	Ss	mm	1330
Min. głębokość szybu	Gs	mm	970
Min. wysokość nadszybia	hn	mm	2450
Min. głębokość podszybia	hp	mm	120

ODPORNOŚĆ OGNIOWA DRZWI
warunki określa strażak/spec ds. p.poż

Strona A				Strona B			
ozn.	poz.	EI60 / EI120	DL / DP	ozn.	poz.	EI60 / EI120	DL / DP
0	0,00	-		0	0,00	-	
1	0,00	-		1	0,00	-	
2	0,00	-		2	0,00	-	
3	0,00	-		3	0,00	-	
4	0,00	-		4	0,00	-	
5	0,00	-		5	0,00	-	

OBCIĄŻENIA PROWADNIC / ŚCIAN SZYBU			
F	3,95	kN	siła przenoszona przez wspornik na ścianę szybu
T	0,85	kN	siła przenoszona przez wspornik na ścianę szybu
OBCIĄŻENIA DNA SZYBU			
P1	18,0	kN	siła pod prowadnicą przenoszona na dno szybu

UWAGA !!! RYSUNKI SĄ WŁASNOŚCIA WIPRO I SĄ CHRONIONE PRAWAMI AUTORSKIMI
WSZYSTKIE ZMIANY NALEŻY KONSULTOWAĆ Z WIPRO

PLATFORMA ELEKTRYCZNA Z PRZELOTEM Q=400 KG - DRZWI WYCHYLNE WERSJA PRAWA

WYMIARY UŻYTKOWE KABINY 870 x 900 x 2000 mm (szer. x gł.x wys.)

SZYB ZABUDOWANY PLATFORMĄ Z WYKOŃCZENIAMI BUDOWLANYMI

Nr fabryczny:	Założenia: Dyrektywa 2006/42/CE	Typ: Platforma elektryczna
Adres instalacji:	Opracował: Oskar Stasiak	Model: WIPRO P10P
Inwestor:	Zatwierdził: Krzysztof Kasperowski	Udźwig: 400 kg
Kontakt tel./ E-mail:	Data opracowania: 20.03.2023	Prędkość <= 0,15 m/s

WIPRO®
POLSKI PRODUCENT WIND
tel. +48 791 880 202
e-mail: biuro@windywipro.pl
www.windywipro.pl

A - A
SKALA 1:25

PRZEKRÓJ PIONOWY SZYBU

WENTYLACJĘ SZYBU PROJEKTUJE ARCHITEKT Z UWZGLĘDNIENIEM EMISJI CIEPŁA W SZYBIE WYMAGANEJ TEMPERATURY OD 5+40°C WARUNKÓW OBIEKTU M.IN. NASŁONECZNIENIA, WILGOTNOŚCI

DOTYCHCZASOWE WYMÓG MIN. 1% POWIERZCHNI PRZEKROJU POPRZECZNEGO SZYBU - OBOWIĄZYWAŁ DO DNIA 01.09.2017

WENTYLACJA POWINNA BYĆ WPROWADZONA NA ZEWNĄTRZ SZYBU

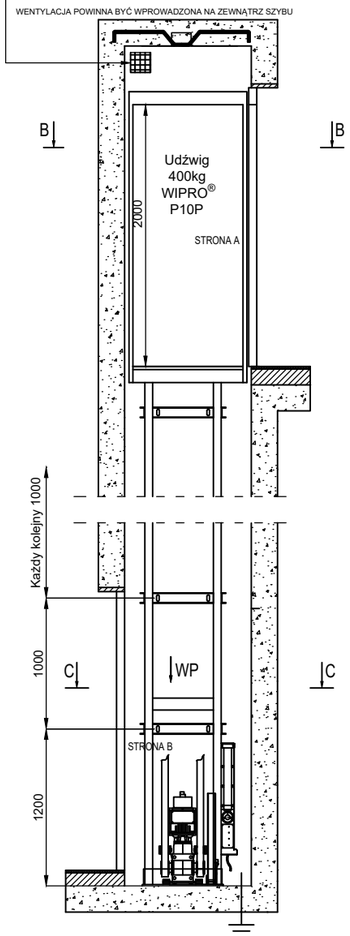

B - B
SKALA 1:25

PRZEKRÓJ POZIOMY NADSZYBIA - USYTUOWANIE PODZESPOŁÓW

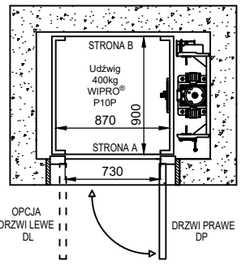

WIDOK F
SKALA 1:25

DRZWI PRZYSTANKOWE Z DUŻYM ŚWIETLIKIEM
WIDOK Z ZEWNĄTRZ SZYBU

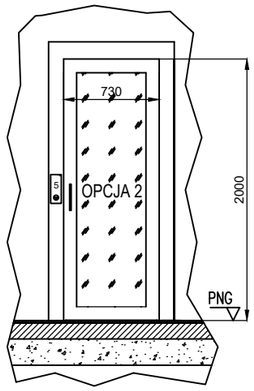

C - C
SKALA 1:25

PRZEKRÓJ POZIOMY SZYBU - OTWORY DRZWIOWE

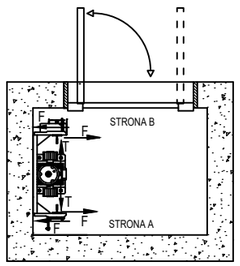

WIDOK E
SKALA 1:25

STANDARD DRZWI PRZYSTANKOWE Z MAŁYM ŚWIETLIKIEM
WIDOK Z ZEWNĄTRZ SZYBU

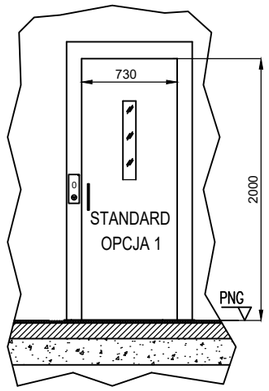

INNE STANDARDOWE WYMIARY PODESTU KABINY:

Wymiary kabiny	Wysokość drzwi	Szerokość drzwi
1140mm x 1430mm	2000mm	1000mm
1070mm x 1340mm	2000mm	950mm
970mm x 1220mm	2000mm	860mm
870mm x 870mm	2000mm	730mm

UWAGA! WYMIARY SZYBU ULEGAJĄ ZMIANIE PROPORCJONALNIE DO WYMIARU KABINY

Szczegół WP

WIDOK PODSZYBIA - OBCIĄŻENIA

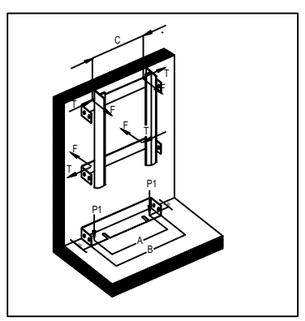

A - A
SKALA 1:25

PRZEKRÓJ PIONOWY SZYBU

PRZYKŁADOWA LOKALIZACJA WENTYLACJI - min. 1% przekroju szybu

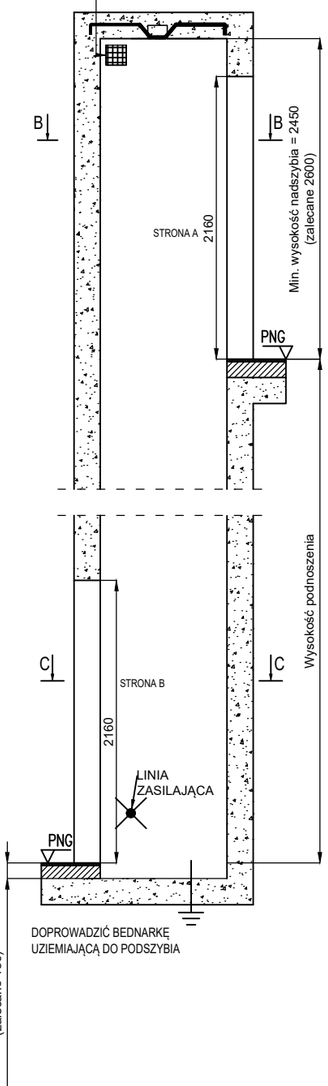

B - B
SKALA 1:25

PRZEKRÓJ POZIOMY NADSZYBIA - OTWÓR DRZWIOWY
USYTUOWANIE HAKA MONTAŻOWEGO

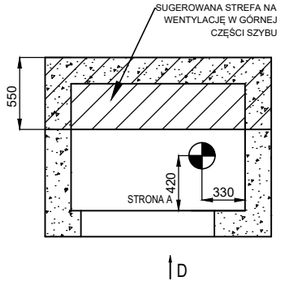

C - C
SKALA 1:25

PRZEKRÓJ POZIOMY SZYBU - OTWORY DRZWIOWE

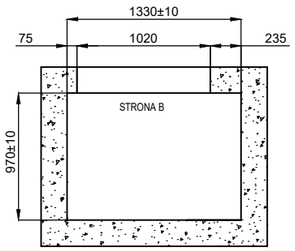

WIDOK D
SKALA 1:25

OTWÓR DRZWIOWY NA PRZYSTANKACH
WIDOK Z ZEWNĄTRZ SZYBU
ZAMONTOWAĆ OTWIERANE BARIERKI - PO STRONIE BUDOWY

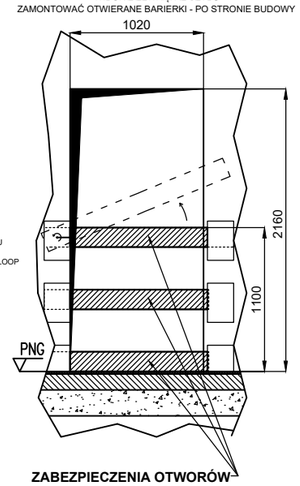

ZABEZPIECZENIA OTWORÓW DRZWIOWYCH

PRZYKŁADOWE WYKONANIE HAKA MONTAŻOWEGO W NADSZYBIU NOŚNOŚĆ **MIN. 10 kN**
ZA DOBÓR I KONSTUKCJĘ ODPOWIADA: ARCHITEKT/KONSTUKTOR.
ZA PRAWIDŁOWY MONTAŻ/WYKONANIE ODPOWIADA: BUDOWA
PONIŻSZY RYSUNEK MA CHARAKTER POGLĄDOWY

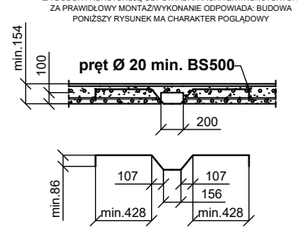

DOPUSZCZA SIĘ INNE WYKONANIE HAKA POD WARUNKIEM
UMOŻLIWIENIA JEGO DEMONTAŻU PO WYKONANIU MONTAŻU DŹWIGU
- HAK NIE POWINIEN WYSTAWAĆ PONIŻEJ POWIERZCHNI STROPU
PRZYKŁADOWE ROZWIĄZANIA SYSTEMOWE: HALFEN HLX LIFT-BOX 2000 LOOP
WWW.HALFEN.COM

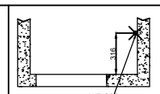

UWAGA:
POZOSTAWIĆ ODCZEP KABLA O DŁUGOŚCI:
- 3m ZASILANIE
- 3m SYGNAŁ Z CENTRALI P.POŻ. -OPCJA

TS1 - TABLICA STEROWA W SZYBIE PLATFORMY
NA NAJNIŻSZYM PRZYSTANKU (DOSTARCZA WIPRO)

SCHEMAT LINII ZASILAJĄCEJ PLATFORMĘ

Parametr	liczba żył	przekrój linii miedziane	jednostka	wartość	częstotliwa
Wyłącznik nsz. pradowy linia F	3	2,5 mm	mA	25A/30mA	50Hz
Wyłącznik nadprądowy lini F	-	2,5 mm	A	B16	50Hz
Wyłącznik nsz. pradowy linia O	3	1,5 mm	mA	25A/30mA	50Hz
Wyłącznik nadprądowy lini O	-	1,5 mm	A	B10	50Hz
Przekrój linii z centrali ppoż. (zjazd poż.	2	0,75	mm	-	-

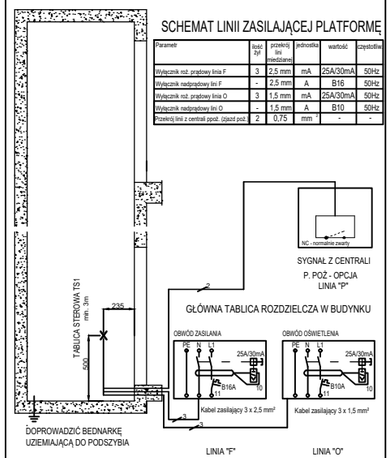

DANE TECHNICZNE PLATFORMY

Przeznaczenie	Platforma przeznaczona do przewozu osób		
Model	P10 Q=400kg		
Typ platformy	Elektryczna bez maszynowni		
Układ olinowania			1:1
Prędkość	v	m/s	0,15
Moc zespołu napędowego	P	kW	1,5
Emisja ciepła w szybie*		kW	0,6**
Udźwig nominalny	Q	kg	400
Wysokość podnoszenia	Hp	m	max. 14,6
Liczba przystanków	t	-	max. 6
Liczba dojść	i	-	max. 12
Parametry kabiny			
Szerokość	Sk	mm	870
Głębokość	Gk	mm	900
Wysokość	Hk	mm	2000
Drzwi przystankowe			
Typ drzwi	półautomatyczne wychylne ręczne		
Szerokość otwarcia	Sd	mm	730
Wysokość otwarcia	Hd	mm	2000
Parametry szybu			
Min. szerokość szybu	Ss	mm	1330
Min. głębokość szybu	Gs	mm	970
Min. wysokość nadszybia	hn	mm	2450
Min. głębokość podszybia	hp	mm	120

ODPORNOŚĆ OGNIOWA DRZWI
warunki określa strażak/spec ds. p.poż

Strona A				Strona B			
ozn.	poz.	EI60 / EI120	DL / DP	ozn.	poz.	EI60 / EI120	DL / DP
0	0,00	-		0	0,00	-	
1	0,00	-		1	0,00	-	
2	0,00	-		2	0,00	-	
3	0,00	-		3	0,00	-	
4	0,00	-		4	0,00	-	
5	0,00	-		5	0,00	-	

OBCIĄŻENIA PROWADNIC / ŚCIAN SZYBU			
F	3,95	kN	siła przenoszona przez wspornik na ścianę szybu
T	0,85	kN	siła przenoszona przez wspornik na ścianę szybu
OBCIĄŻENIA DNA SZYBU			
P1	18,0	kN	siła pod prowadnicą przenoszona na dno szybu

UWAGA !!! RYSUNKI SĄ WŁASNOŚCIA WIPRO I SĄ CHRONIONE PRAWAMI AUTORSKIMI
WSZYSTKIE ZMIANY NALEŻY KONSULTOWAĆ Z WIPRO